ABSCO ABRI À VÉLOS MODÈLE: 230813BK

2.26mW x 0.78mD x 1.31mH

Australian Made

AU: 1800 029 701
NZ: 0800 466 444

admin@absco.com.au
www.abscosheds.com.au

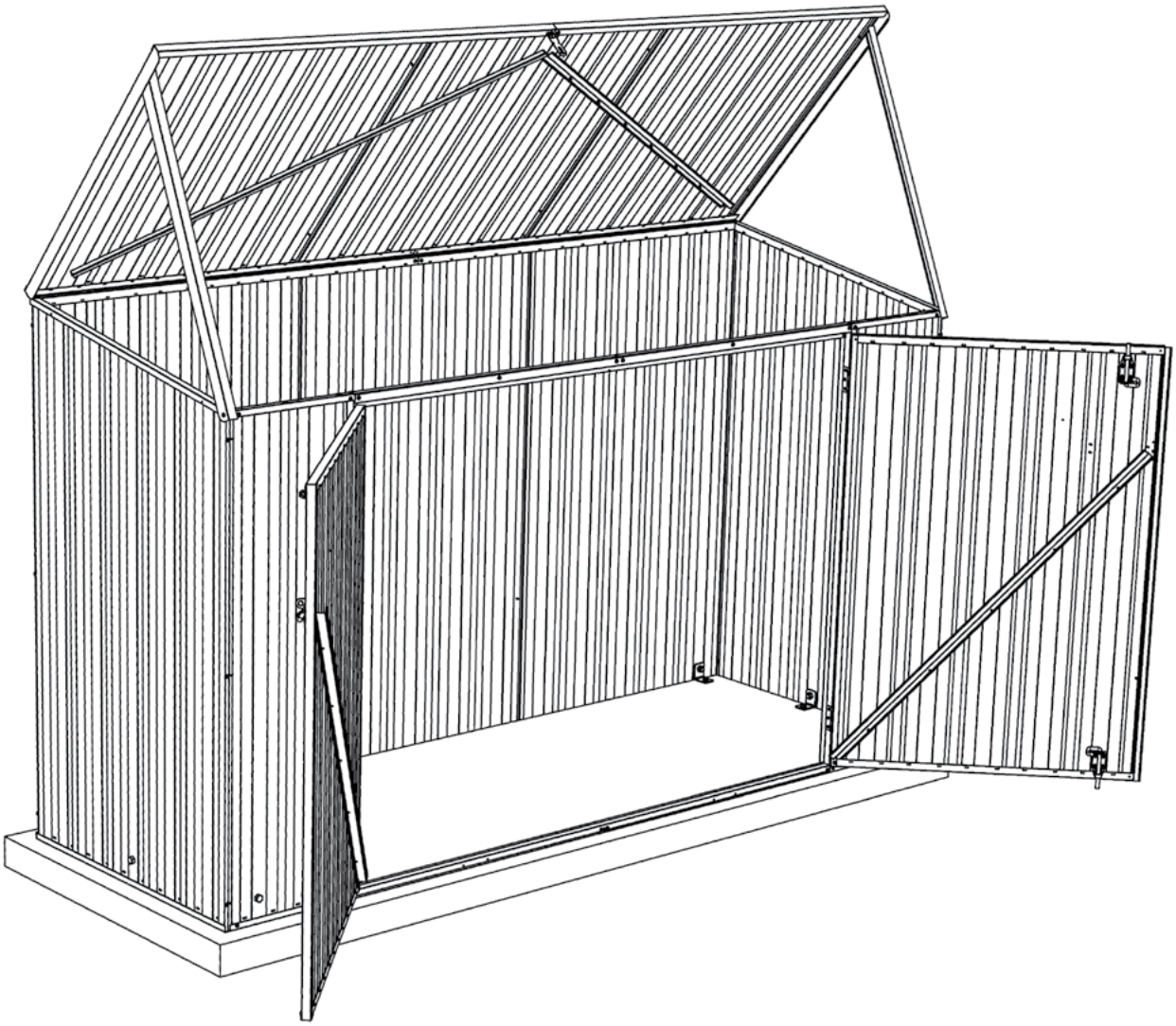

TÉLÉCHARGEZ NOTRE APPLICATION POUR LES VIDÉOS D'ASSEMBLAGE

SCAN ME

VEUILLEZ LAISSER UN COMMENTAIRE

Racontez-nous votre expérience !
Visiter www.abscosheds.com.au/review/

ABSCO ABRI À VÉLOS MODÈLE: 230813BK

2.26mW x 0.78mD x 1.31mH

Australian Made

INSTRUCTIONS GÉNÉRALES

- Avant de commencer tout assemblage, lisez ces instructions en détail pour bien comprendre les méthodes d'assemblage et les détails associés.
- Déballez le carton et identifiez soigneusement et cochez toutes les pièces par rapport aux pièces décrites et illustrées sur les pages "COMPONENTS PACKING LIST".

PRÉPARATION DU CHANTIER

- L'emplacement de la remise doit être de niveau. Une surface inégale peut entraîner un désalignement des pièces.
  La remise doit être érigée sur une dalle de béton armé et ancrée de manière appropriée illustrée à la page « CONSTRUCTION FINALE ».

OUTILS NÉCESSAIRES

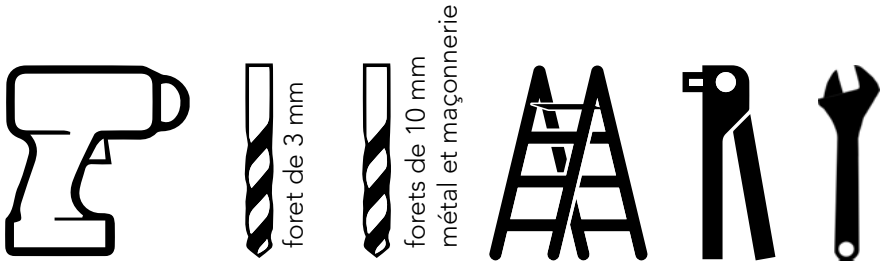

REMARQUES DE SÉCURITÉ

- Certaines pièces peuvent avoir des arêtes vives. Il est conseillé de porter des gants lors de la manipulation de ces articles et des lunettes de sécurité si vous percez des trous. Des chaussures sensibles sont fortement recommandées.
- Ne montez pas votre cabanon dans des conditions venteuses.
- Assurez-vous que la remise est solidement ancrée à une fondation solide immédiatement après la fin de la construction.
- Il est fortement recommandé d'ériger le cabanon avec deux personnes ou plus.
- Ne vous asseyez pas, ne vous tenez pas debout ou ne marchez pas sur le toit de votre remise.

CONSEILLÉ

ABSCO ABRI À VÉLOS MODÈLE: 230813BK

2.26mW x 0.78mD x 1.31mH

Australian Made

LISTE DE COLISAGE DES COMPOSANTS

COCHEZ TOUS LES COMPOSANTS.

Les largeurs nominales des feuilles sont indiquées.+/- 2 mm OK

QTY	DESCRIPTION	PIÈCE #	CHK	QTY	DESCRIPTION	PIÈCE #	CHK
1	TÔLE D'ACIER 1310 x 773 mm	43N		1	TÔLE D'ACIER 1130 x 773 mm	DOOR H	
2	TÔLE D'ACIER 1310 x 773 mm	43O		1	TÔLE D'ACIER 1130 x 773 mm	DOOR I	
2	TÔLE D'ACIER 1180 x 329 mm	39D		1	TÔLE D'ACIER 805 x 773 mm	43M	
1	MÉDIAN TÔLE D'ACIER 1245 mm POINT MÉDIAN x 773 mm	X3L		1	MÉDIAN TÔLE D'ACIER 1245 mm POINT MÉDIAN x 773 mm	X3R	
1	TÔLE D'ACIER 805 x 773 mm	43I		1	TÔLE D'ACIER 805 x 773 mm	43P	

PACK DE FIXATIONS

QTY	DESCRIPTION	PIÈCE #	CHK	QTY	DESCRIPTION	PIÈCE #	CHK
6	LA RAINURE MENUISIER	**CSJ**		**1**	SBS43E POP RIVET FAST009 x 50	**PACK 12**	
2	PLAQUE DE PORTE	**12A**		**1**	LOQUET	**FAST 052**	
7	64 mm CHARNIÈRE 6 TROU	**FAST 012A**		**1**			
1	DEUX PORTES PAQUET DE RACCORDS	**PSTK DBL**		1	AUTOTARAUDEUR VIS 8G QTY 220	FAST 001	
1	3 mm FORET	**DRILL**		**3**	BOULON	**FAST 006**	
8	3/16" RONDE HD BOULON	**FAST 002**		**2**	BOULON MORAILLON	**FAST 007**	
8	3/16" NYLOCK L' ÉCROU	**FAST 003**		**1**	PHILLA BORDURES HD	**FAST 038**	

ABSCO ABRI À VÉLOS MODÈLE: 230813BK

2.26mW x 0.78mD x 1.31mH

Australian Made

LISTE DE COLISAGE DES COMPOSANTS

COCHEZ TOUS LES COMPOSANTS.

QTY	DESCRIPTION	PIÈCE #	CHK	QTY	DESCRIPTION	PIÈCE #	CHK
4	LA RAINURE 773 mm	58C		1	LA RAINURE 1568 mm	79A	
2	LA RAINURE 773 mm	81J		2	LA RAINURE 1130 mm	58U	
2	LA RAINURE 786 mm	61B		1	LA RAINURE 1130 mm	58X	
1	LA RAINURE 1126 mm ÉPISSÉ	81DL		1	LA RAINURE 1126 mm ÉPISSÉ	81DR	
1	LA RAINURE 1126 mm ÉPISSÉ	54PL		1	LA RAINURE 1126 mm ÉPISSÉ	54PR	
2	LA RAINURE 1114 mm ÉPISSÉ	54RL		2	LA RAINURE 1114 mm ÉPISSÉ	54RR	
1	LA RAINURE 1129 mm ÉPISSÉ	54SL		1	LA RAINURE 1129 mm ÉPISSÉ	54SR	
1	LA RAINURE 1129 mm ÉPISSÉ	54TL		1	LA RAINURE 1129 mm ÉPISSÉ	54TR	
2	LE CHAMBRANLE 1180 mm	89R		1	LE CHAMBRANLE 1130 mm	89T	
1	LE CHAMBRANLE 1568 mm	90A		2	LE CHAMBRANLE 1120 mm	91A	
2	LE CHAMBRANLE 1235 mm	91G		2	LA BORDURE 805 mm	88N	
2	LA BORDURE 780 mm	88M					

GUIDE D'ASSEMBLAGE SNAPTiTE

Le système d'assemblage Snaptite verrouille les canaux d'extrémité à toutes les feuilles de toit et de mur sans avoir besoin d'outils et de fixations.

Pour assembler chaque panneau, les canaux périmétriques sont fixés en haut et en bas de chaque panneau.
Tapez doucement le canal sur les pattes SNAPTiTE sur la feuille, en travaillant le long de la feuille.

Chaque canal périphérique doit finir au ras des bords des feuilles. Appuyez simplement sur le canal le long des feuilles jusqu'à ce que chaque extrémité soit parfaitement alignée. Si vous devez retirer les canaux des panneaux, faites-les glisser par le côté.

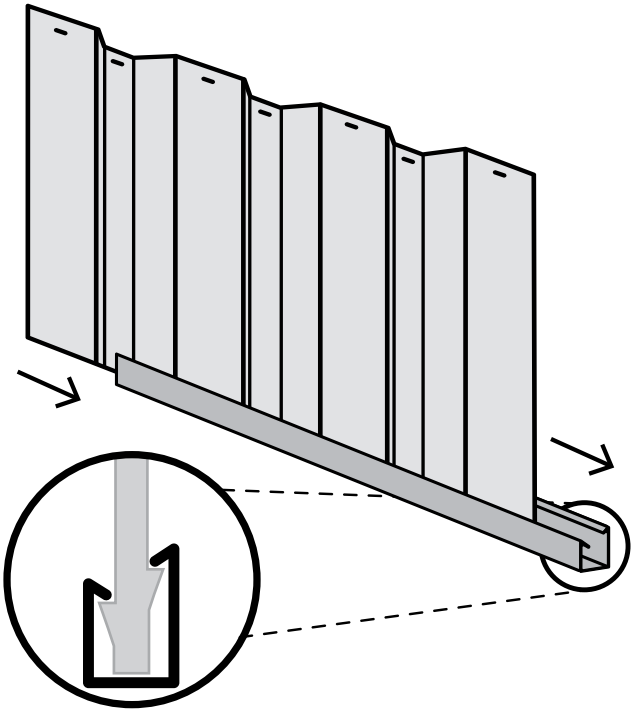

SNAPTITE
World's Easiest Assembly System
UNIQUE PATENTED SYSTEM

Le canal verrouille le panneau de la remise en place sans avoir besoin de vis !

SYMBOLES DE FIXATION

SNAPTiTE — Fixez le canal à la bâche par la méthode de fixation SNAPTiTE.

Joignez les composants avec une seule vis à cet endroit seulement, car certains canaux ont des trous supplémentaires qui ne sont pas nécessaires pour ce modèle de remise.

Ne joignez pas encore les composants à cet endroit, car les vis peuvent gêner l'assemblage ultérieur des autres composants.

D — Joignez les composants ensemble en pré-perçant les trous en premier. Utilisez un composant comme gabarit pour marquer l'emplacement des trous et percez avec un foret de 3 mm.

rivet pop 3mm

Jeu d'écrous et de boulons de 4 mm.

Handleiding voor het samenvoegen van gesplitste kanalen

De op alle onderdelen gemarkeerde tekst moet aan dezelfde kant van elkaar worden weergegeven

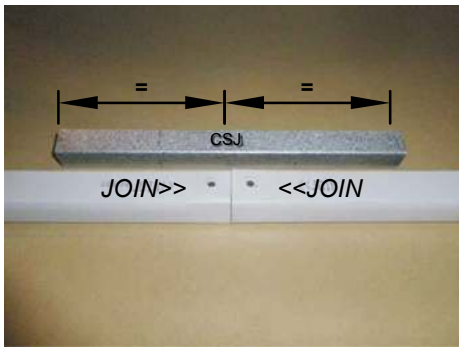

Stap 1.
Plaats de kanalen en de CSJ-verbinder zo dat het midden van de CSJ op één lijn ligt met het uiteinde van elk kanaal dat aan elkaar moet worden bevestigd.

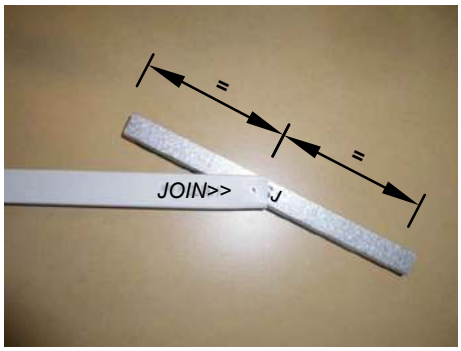

Stap 2.
Verbind het eerste kanaal met de CSJ door het midden van de CSJ in een hoek in te voegen aan het einde van het kanaal waar de JOIN>> tekst is gemarkeerd.

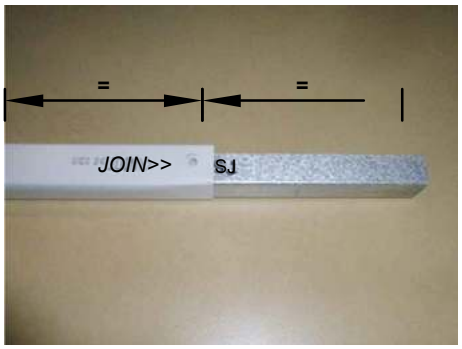

Duw één kant van de CSJ naar beneden totdat u een 'klik' hoort.

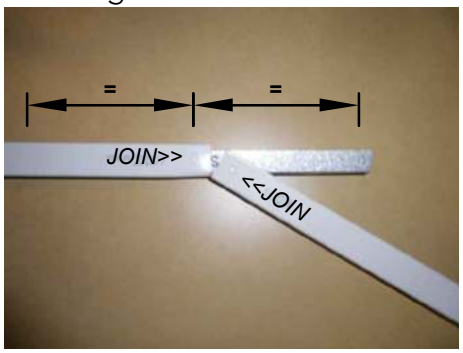

Step 3.
Join the second channel to the CSJ by positioning the <<JOIN of the channel at the centre of the CSJ, on an angle. Push the CSJ into the channel until you hear a 'click'.

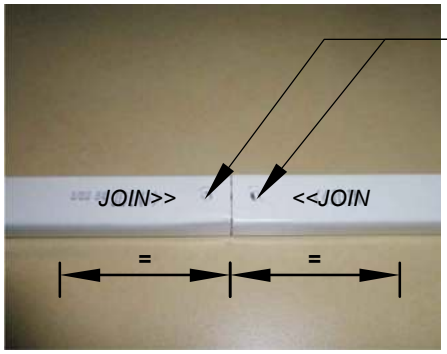

Voltooid kanaal.
De samengevoegde kanalen moeten er nu uitzien als de afbeelding, waarbij de CSJ gelijkmatig binnen de samengevoegde kanalen is geplaatst.

Boor gaten met een boor van 3 mm in CSJ, zodat deze overeenkomen met de gaten in het kanaal. Het boren van schroeven op de samengevoegde kanalen wordt gedaan nadat de platen op de gesplitste kanalen zijn

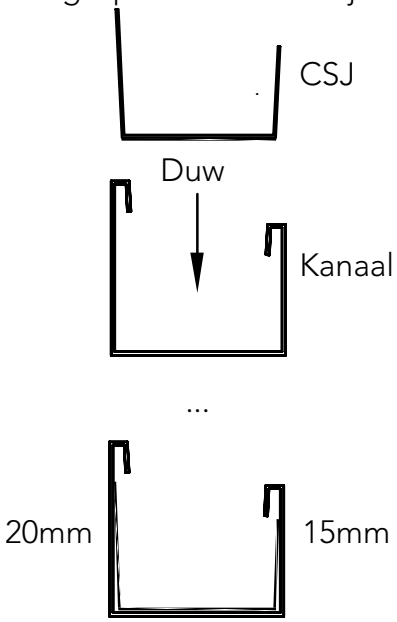

Afgewerkt gesplitst Kanaal

PRÉ-ASSEMBLAGE DES PROFILÉS ÉPISSÉS

REJOINDRE 12x LA RAINURE 6x LA RAINURE MENUISIER (PIÈCE CSJ)

REMARQUE : Certains canaux peuvent avoir des trous - Vous devrez repercer les trous là où le canal de jonction CSJ les recouvre.

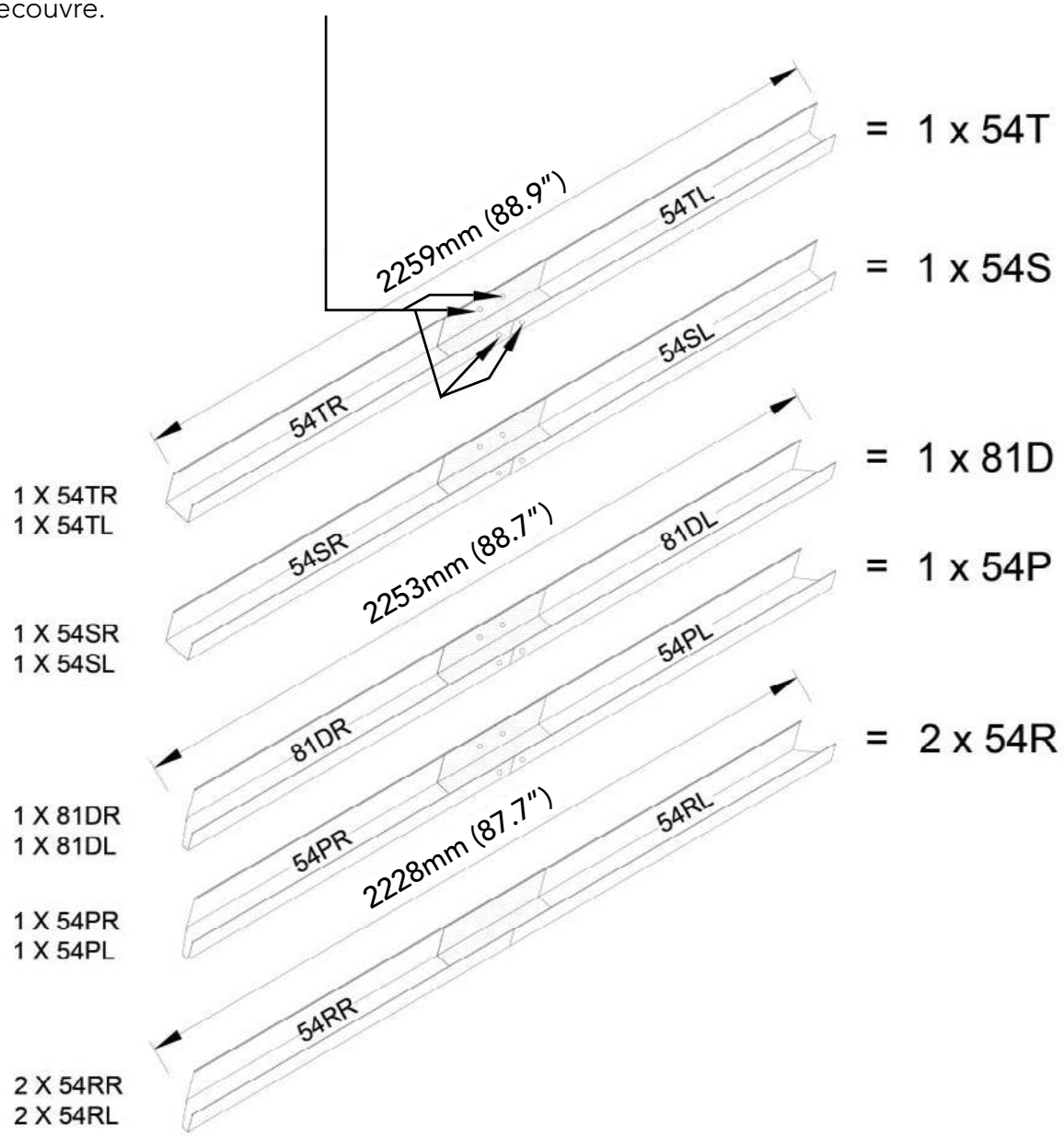

APERÇU DES COMPOSANTS DES MURS ET DES TOITS

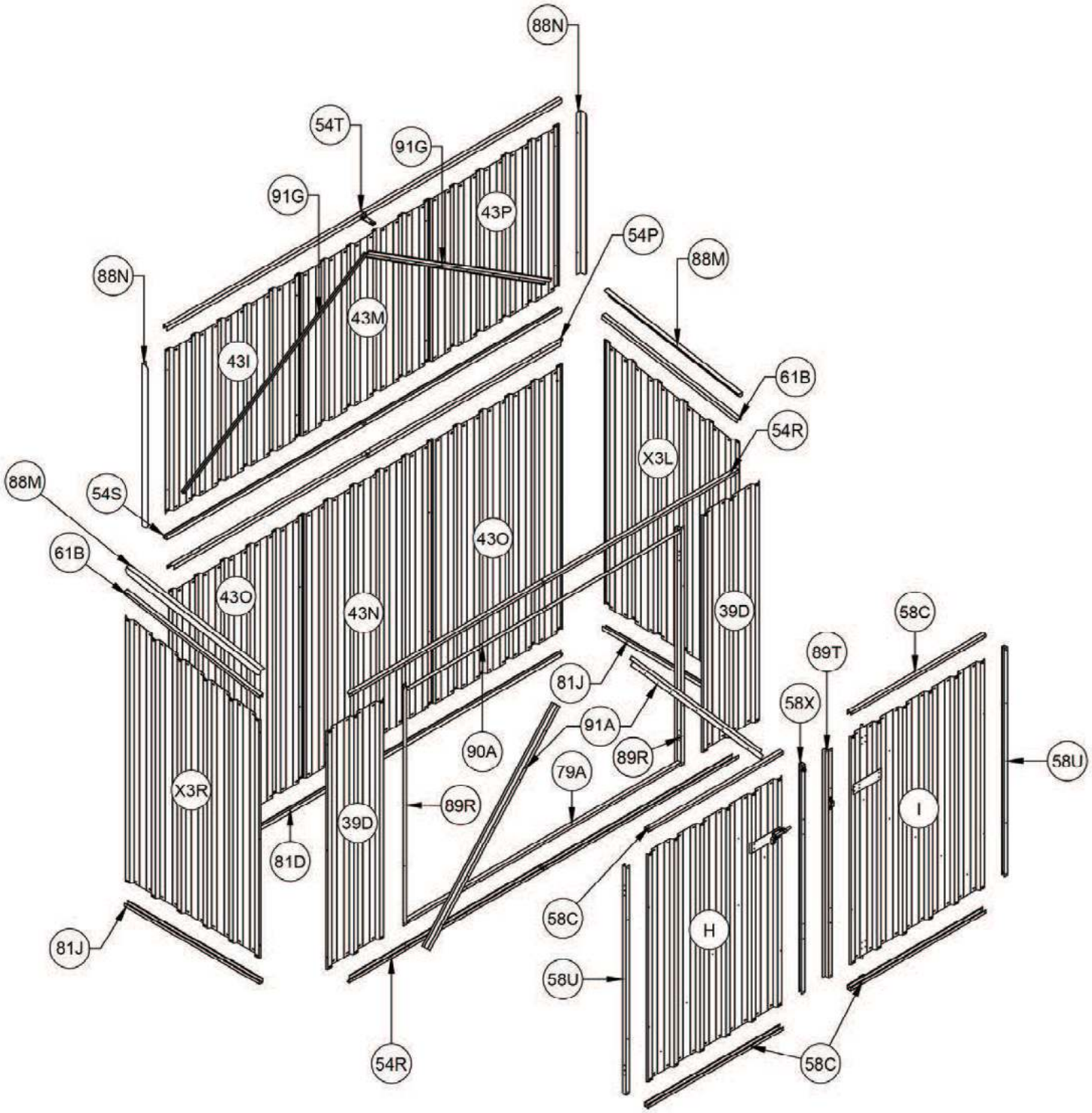

ASSEMBLAGE DU PANNEAU ARRIÈRE

1X REQUIS

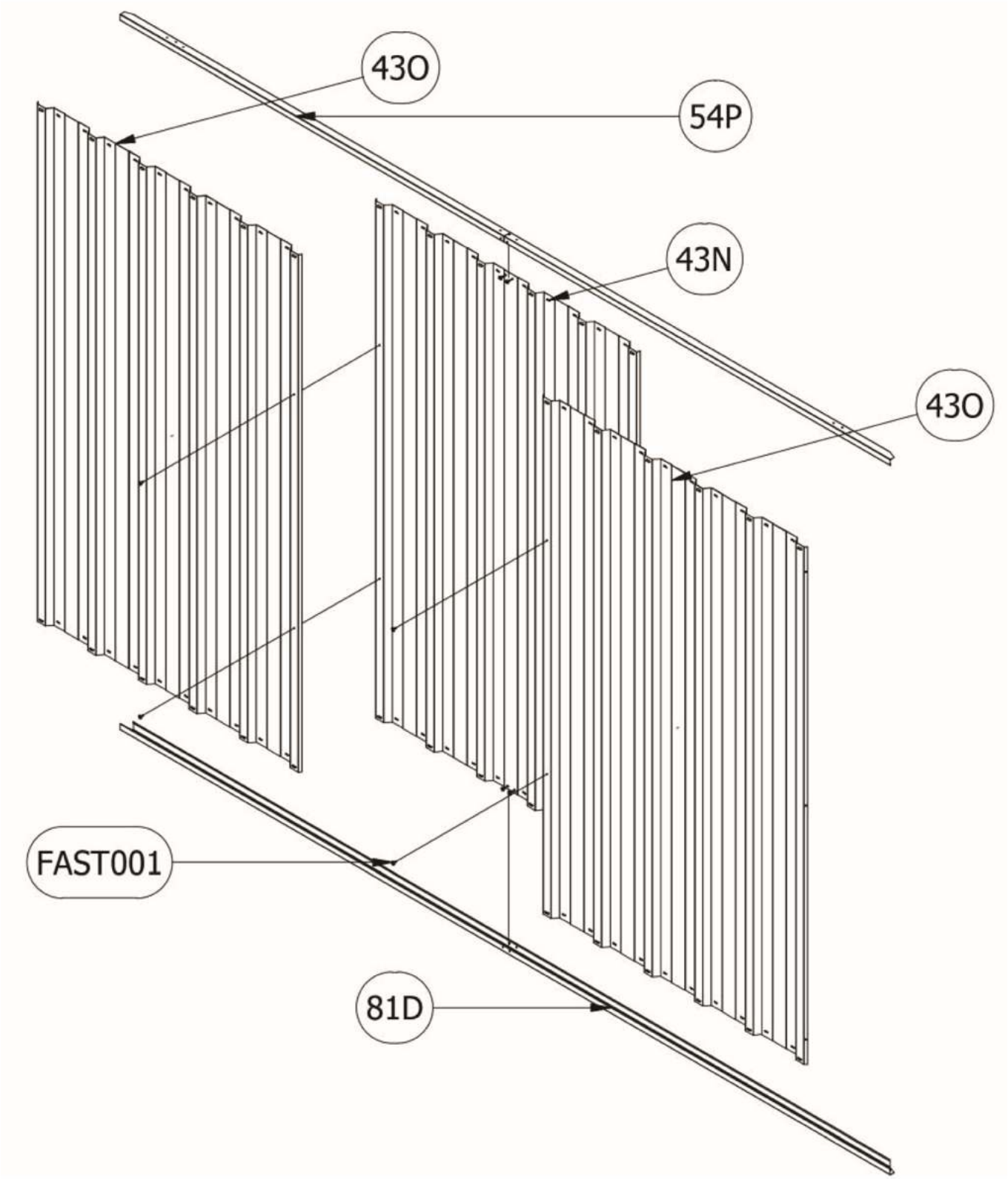

ASSEMBLAGE DU PANNEAU DE TOIT

1X REQUIS

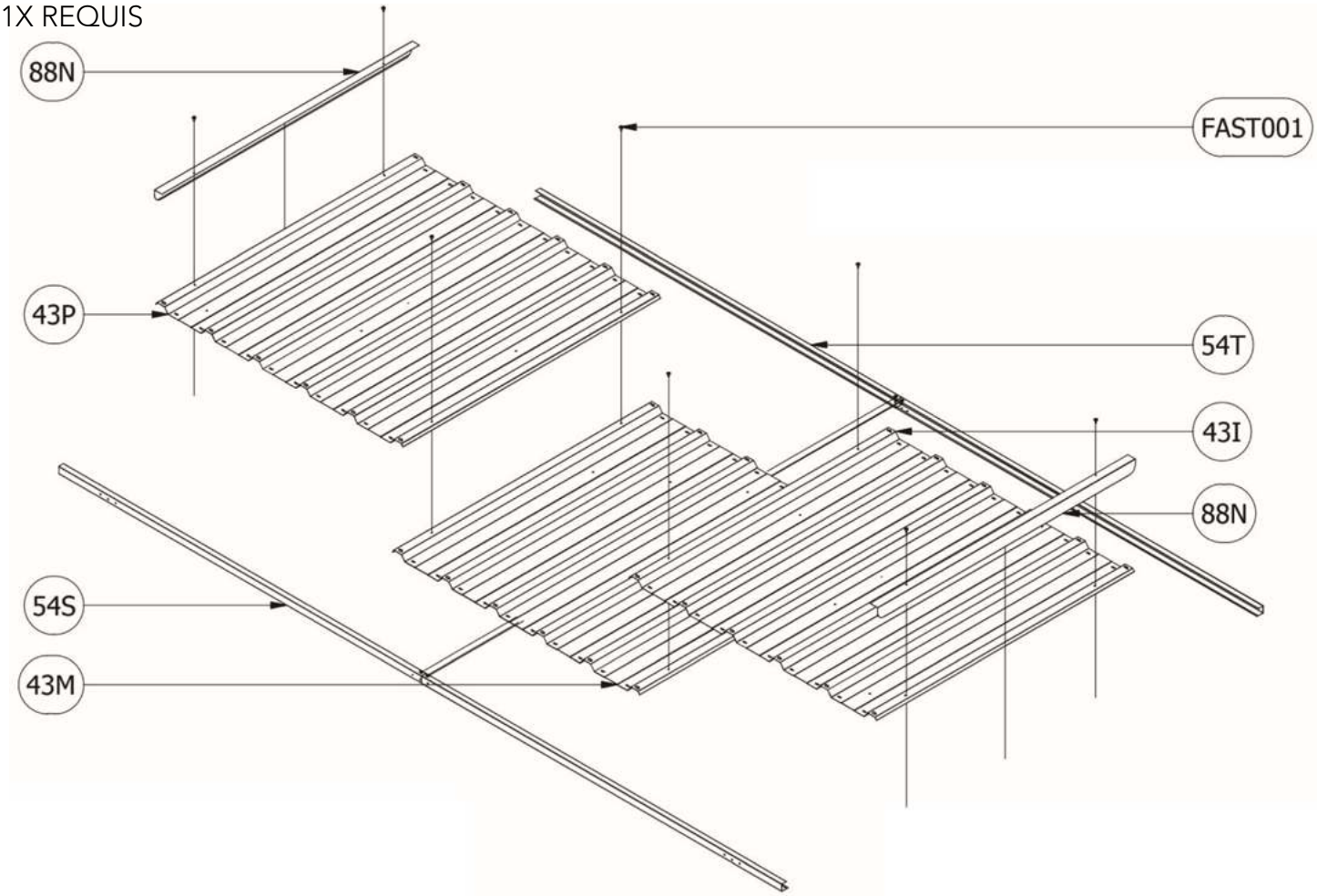

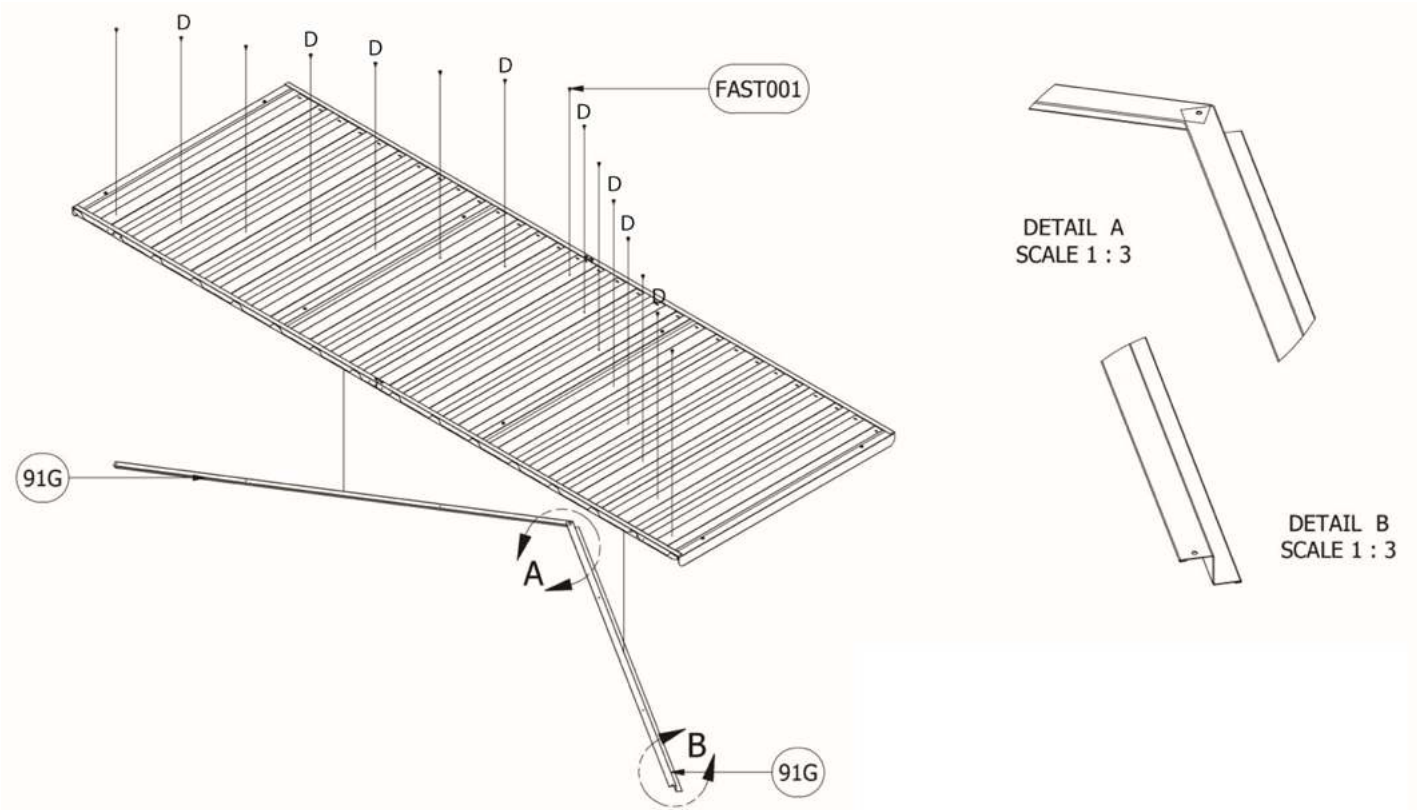

ASSEMBLAGE DU PANNEAU LATÉRAL

2X REQUIS

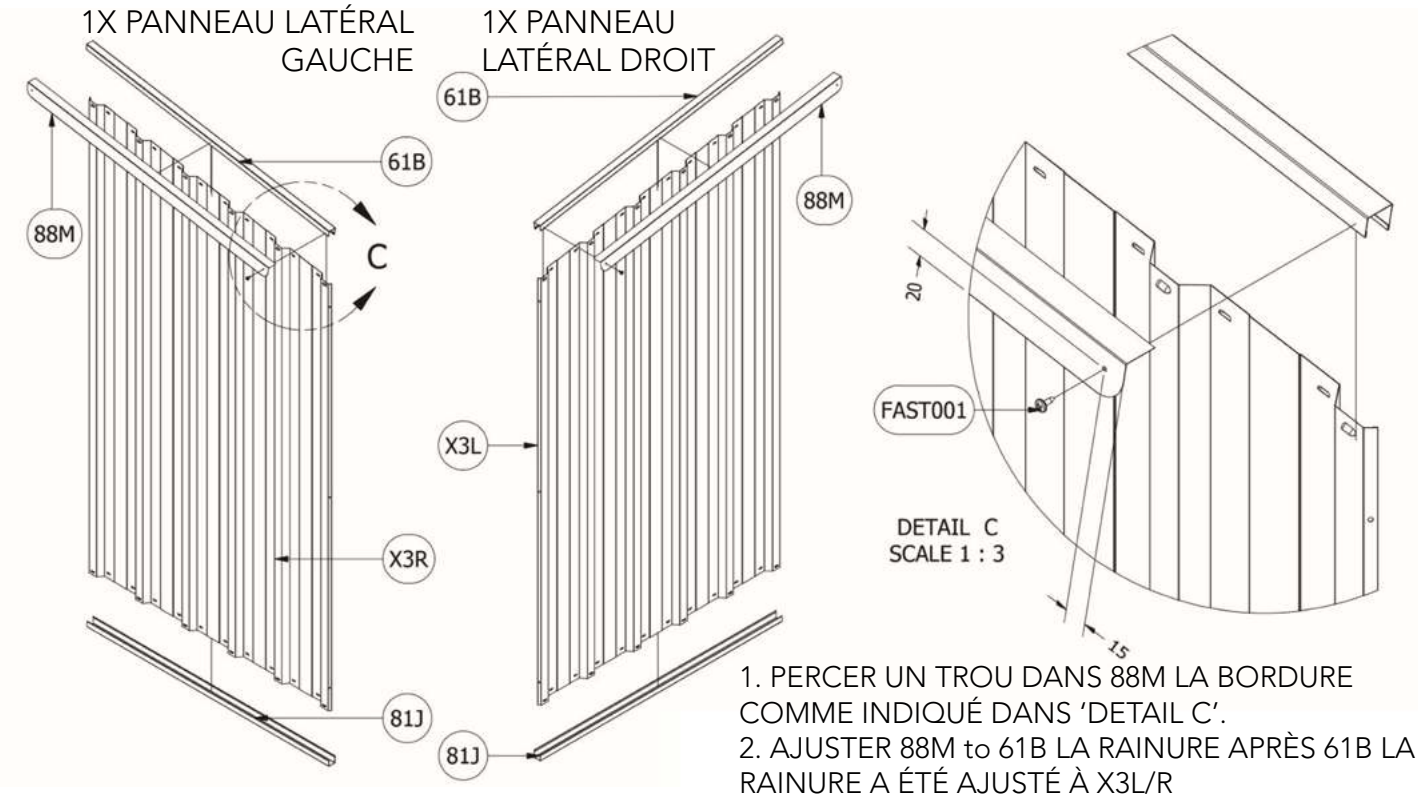

1. PERCER UN TROU DANS 88M LA BORDURE COMME INDIQUÉ DANS 'DETAIL C'.
2. AJUSTER 88M to 61B LA RAINURE APRÈS 61B LA RAINURE A ÉTÉ AJUSTÉ À X3L/R

ASSEMBLAGE DU PANNEAU AVANT

1X REQUIS

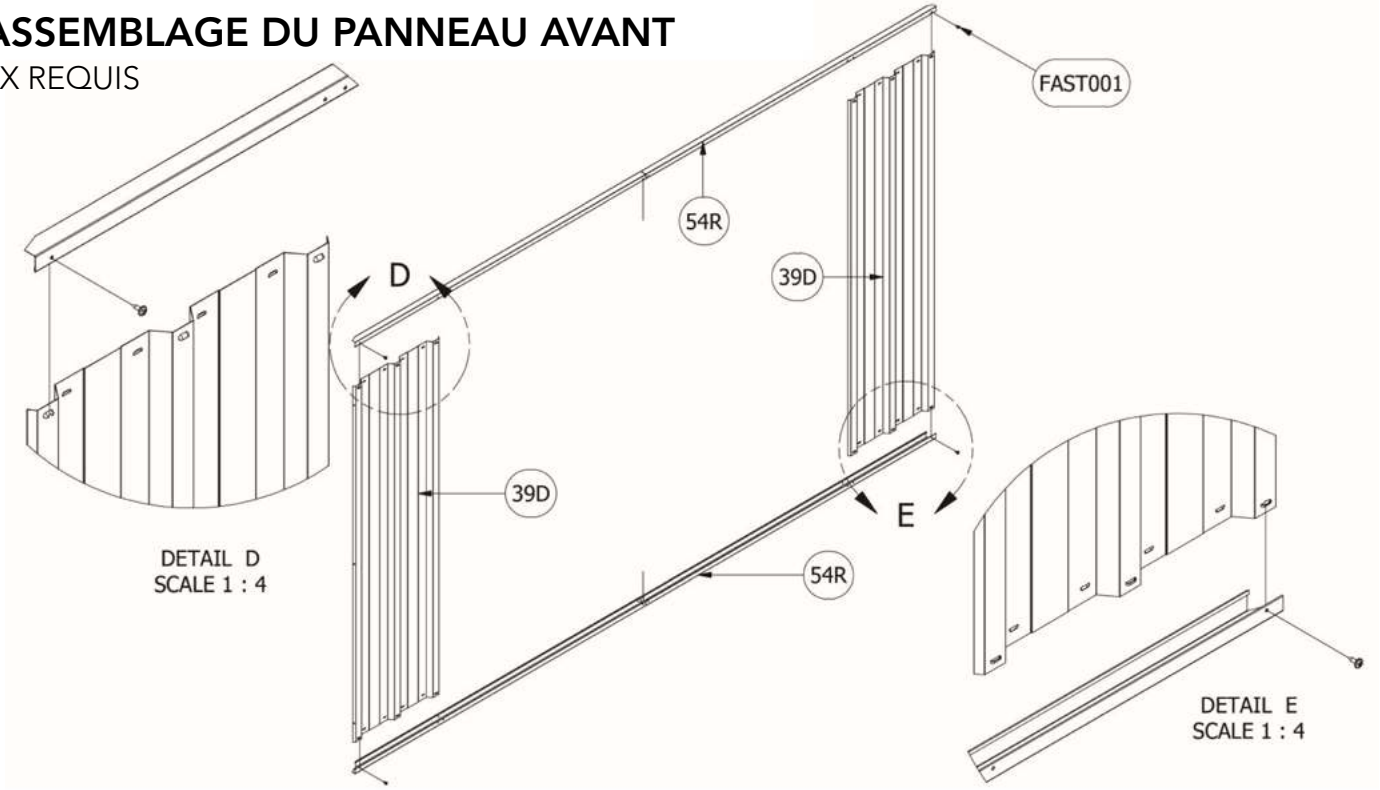

LES VIS FAST001 ILLUSTRÉES DANS CE PROCESSUS POSITIONNENT LES RAINURES 54R SUR LES PLAQUES DANS UNE POSITION IMPORTANTE QUI DÉTERMINERA L'ALIGNEMENT CORRECT DES PORTES ET DU COUVERCLE.

ASSEMBLAGE DU PANNEAU AVANT

1X REQUIS

1. ASSUREZ-VOUS QUE LES RAINURES 54R SONT FIXÉES AUX PLAQUES 39D.

2. PLACEZ LES CHAMBRANLES 89R EN POSITION EN ENCASTRANT LES ENCOCHES D'EXTRÉMITÉ AUTOUR DES BORDS HAUTS DES RAINURES 54R.

3. ALIGNEZ LES TROUS SUPÉRIEURS ET INFÉRIEURS AVEC LES TROUS CORRESPONDANTS DANS LA RAINURE 54R ET AJUSTEZ LES VIS FAST001.

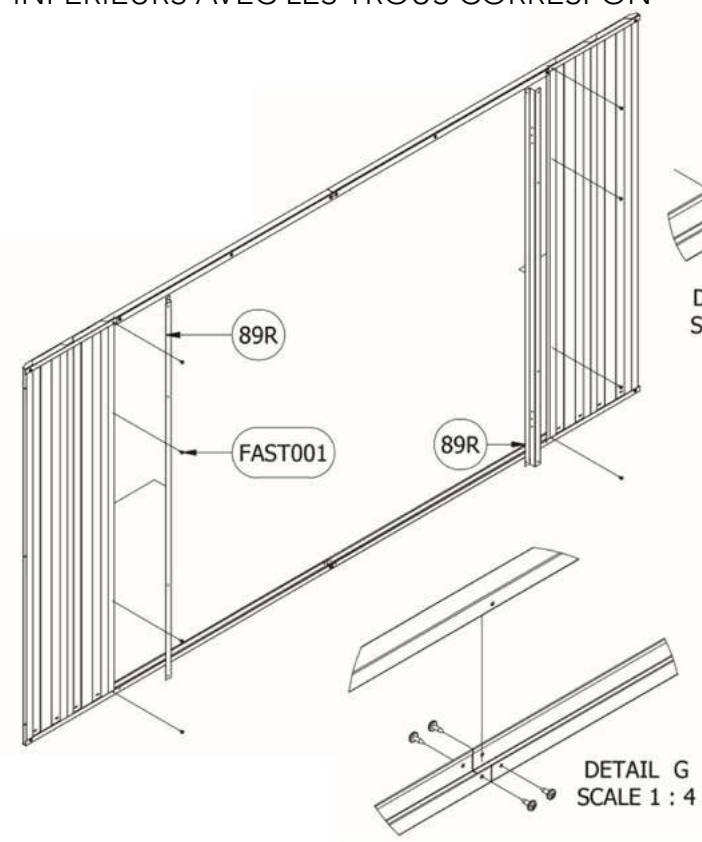

4. SERREZ LE CHAMBRANLE 89R CONTRE LA NERVURE DANS LES PLAQUES 39D POUR ALIGNER LE CHAMBRANLE AUSSI DROIT QUE POSSIBLE (VÉRIFIEZ LE BORD DU CHAMBRANLE ET LE BORD DE LA NERVURE).

5. PRÉ-PERCEZ DES TROUS DANS LA PLAQUE 39D EN UTILISANT LES TROUS DANS LE CHAMBRANLE 89R COMME GUIDE.

6. INSTALLEZ LES VIS FAST001.

7. PLACEZ LE CHAMBRANLE 90A EN POSITION EN ENCASTRANT LES ENCOCHES D'EXTRÉMITÉ AUTOUR DES BORDS DU CHAMBRANLE 89R.

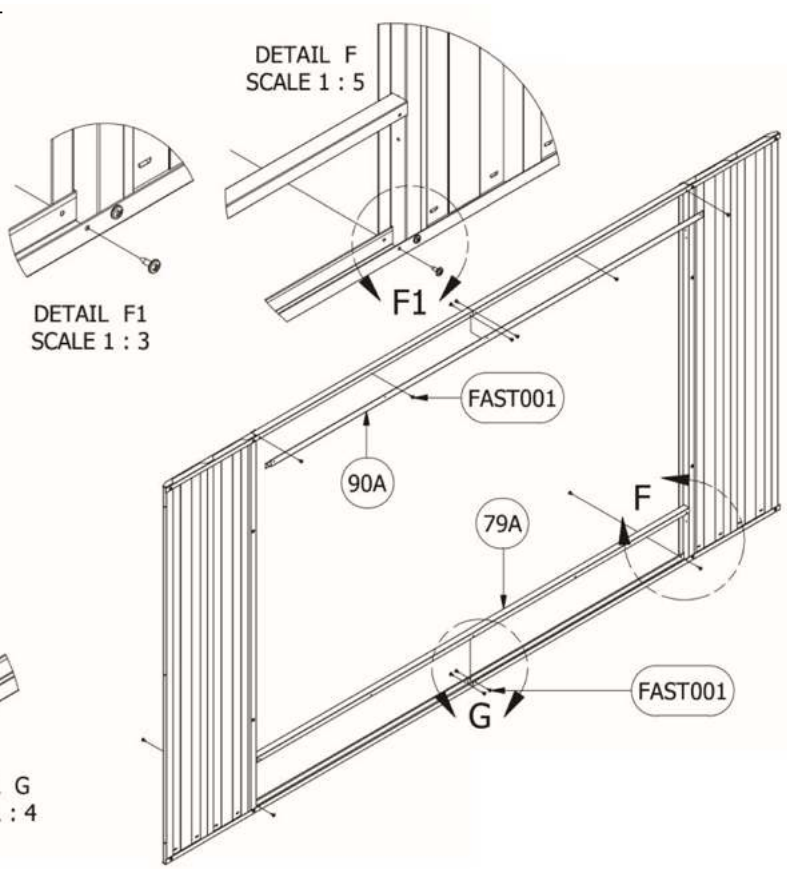

8. INSTALLEZ LES VIS FAST001.

9. PLACEZ LE CÔTÉ COURT DE LA RAINURE 79A DEVANT LE CÔTÉ COURT DE LA RAINURE 54R.

10. INSTALLEZ LES VIS FAST001.

ASSEMBLAGE DU PANNEAU DE PORTE

PANNEAU DE PORTE GAUCHE
1X REQUIS

1. INSÉREZ LA FACE DE 20 MM DU CHAMBRANLE 91A DANS LA RAINURE INFÉRIEURE 58C.

2. INSTALLEZ 2 VIS FAST001 SUR CHAQUE CHAMBRANLE 91A PAR L'ARRIÈRE.

3. INSTALLEZ LES VIS FAST001 RESTANTES PAR L'AVANT COMME ILLUSTRÉ.

4. RETIREZ LES VIS FAST001 INITIALES ET INSTALLEZ-LES PAR L'AVANT COMME ILLUSTRÉ.

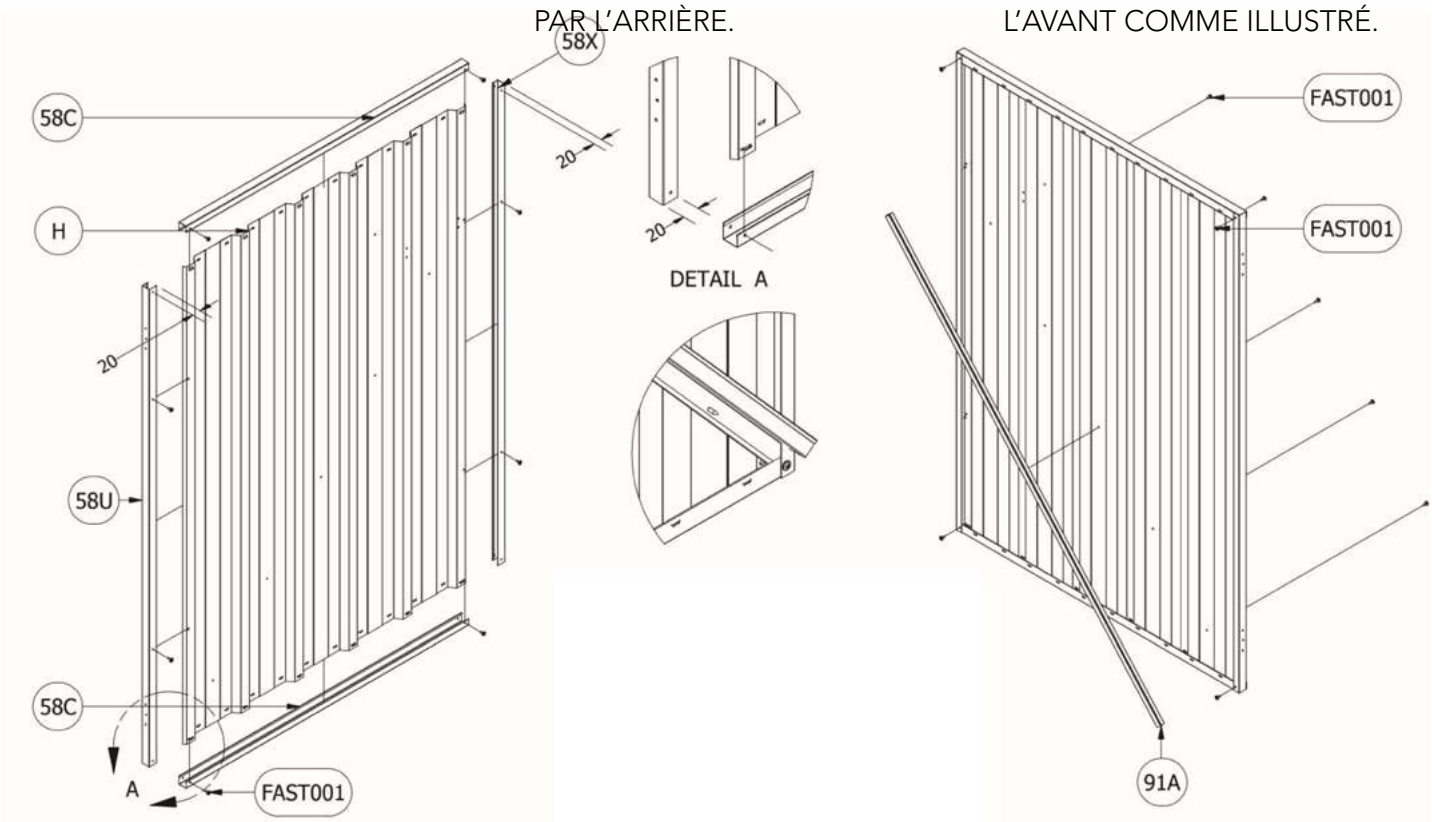

PANNEAU DE PORTE DROITE
1X REQUIS

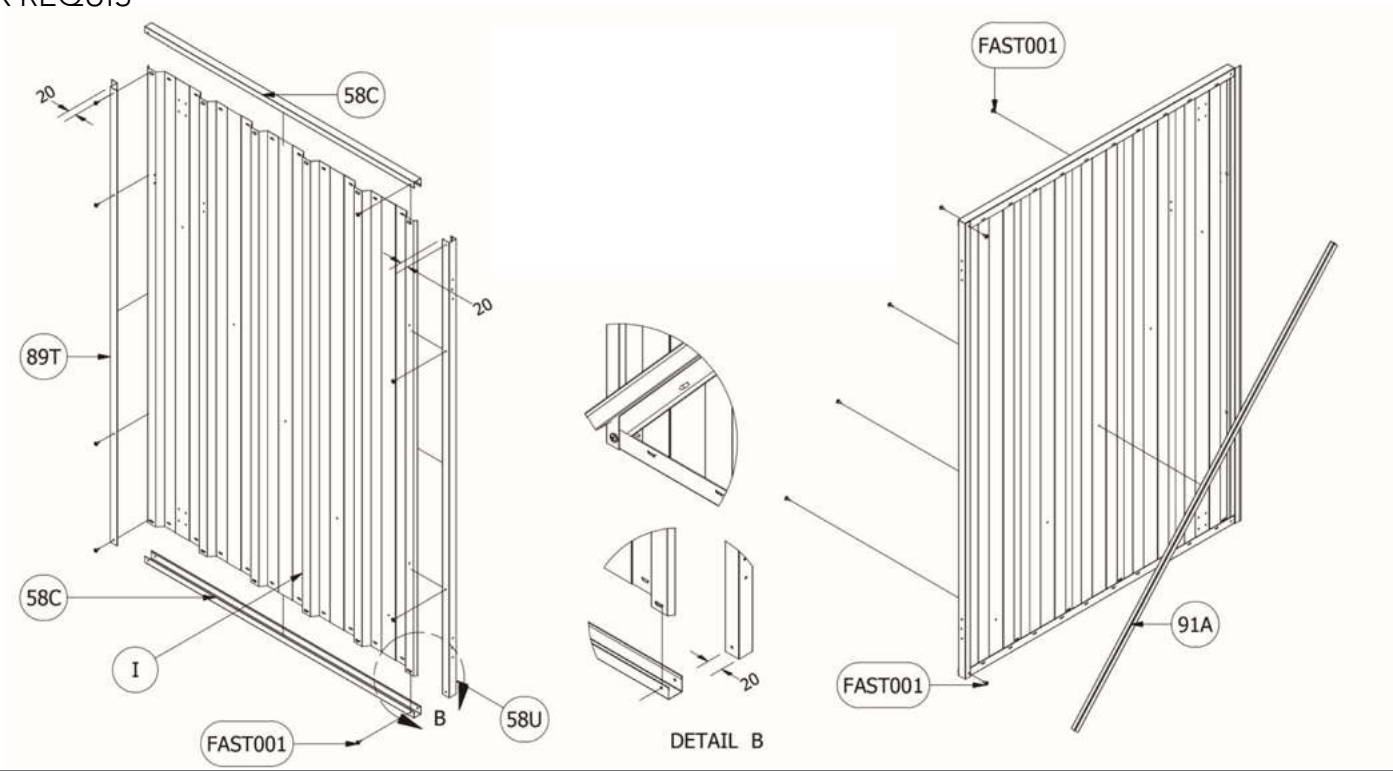

ASSEMBLAGE DU PANNEAU DE PORTE

PANNEAU DE PORTE GAUCHE

PANNEAU DE PORTE DROIT

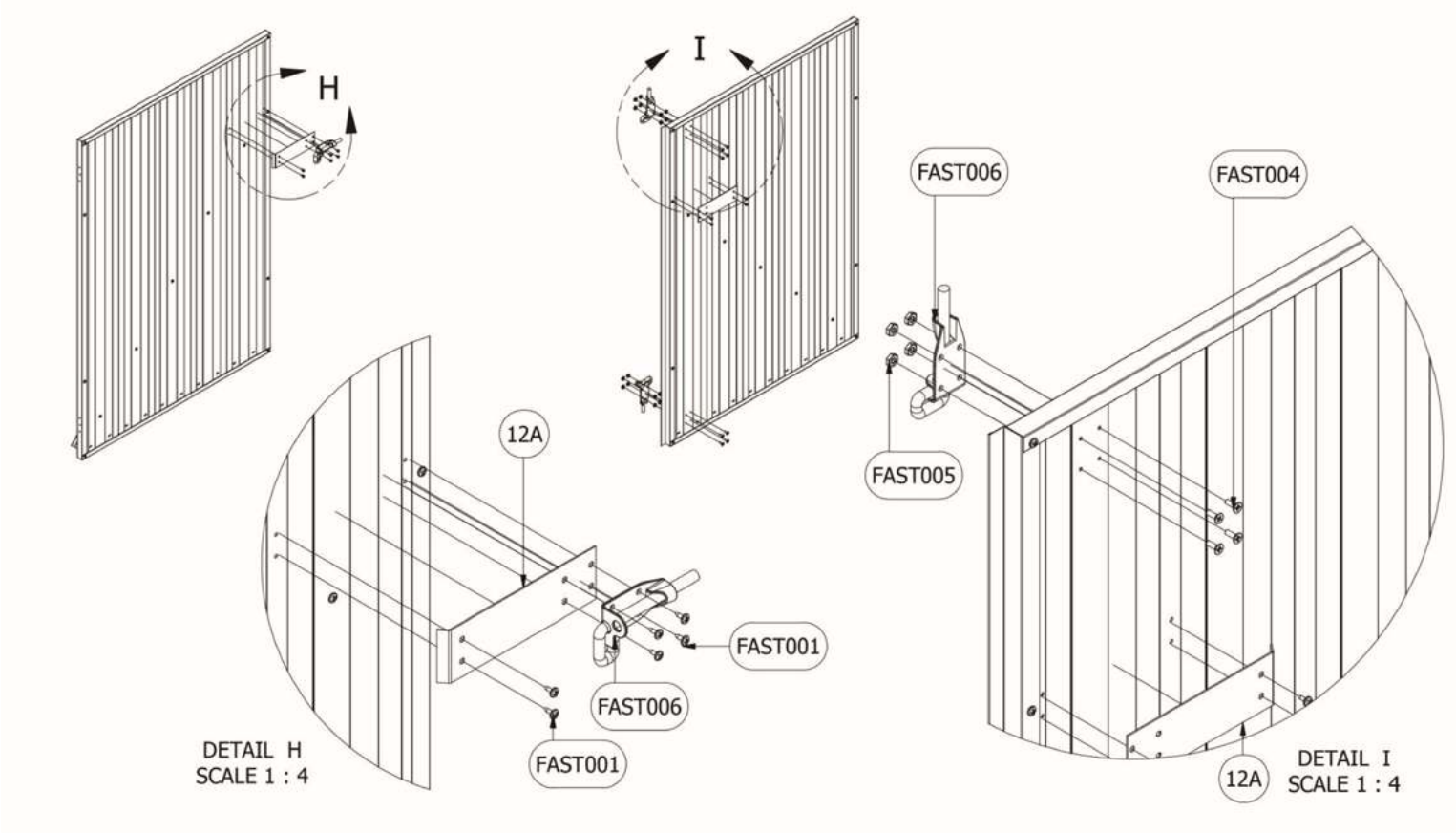

CONSTRUCTION DU PANNEAU

1X REQUIS

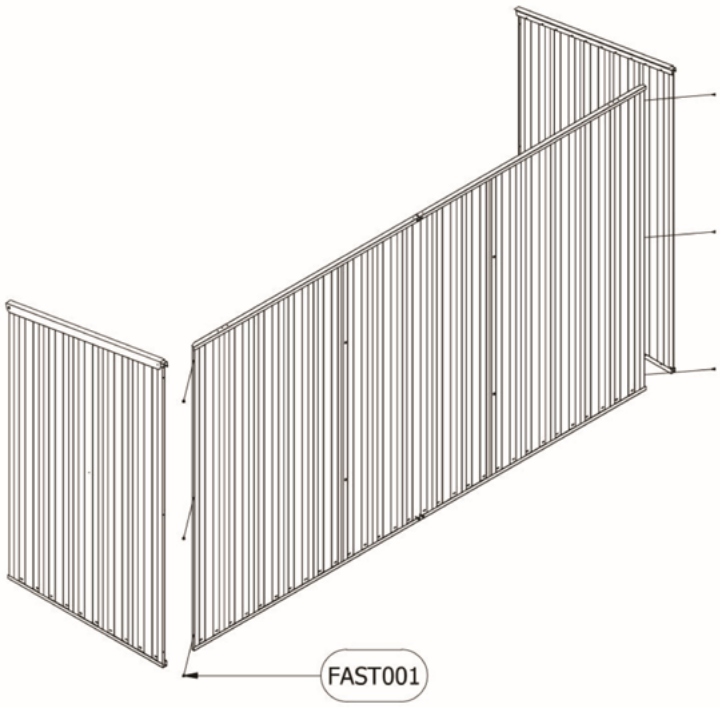

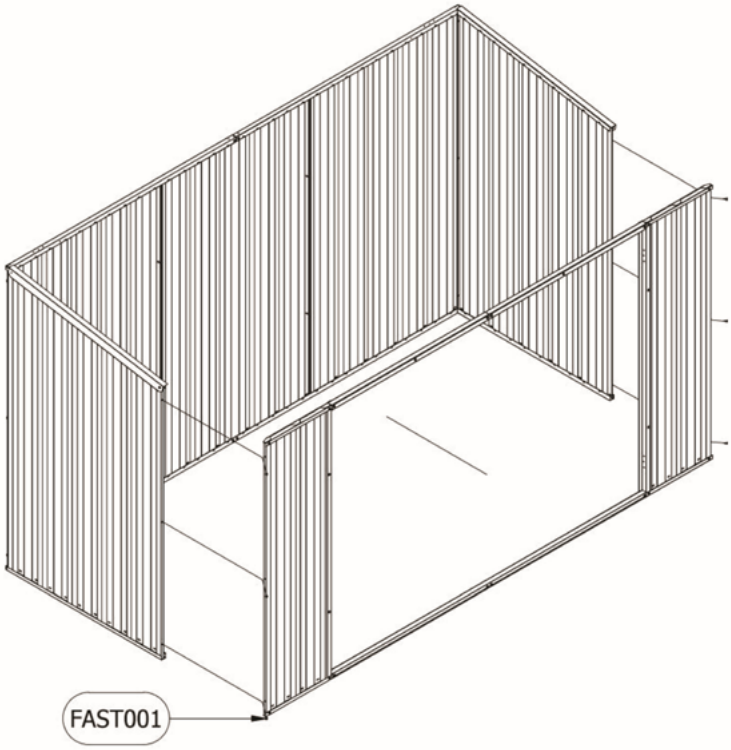

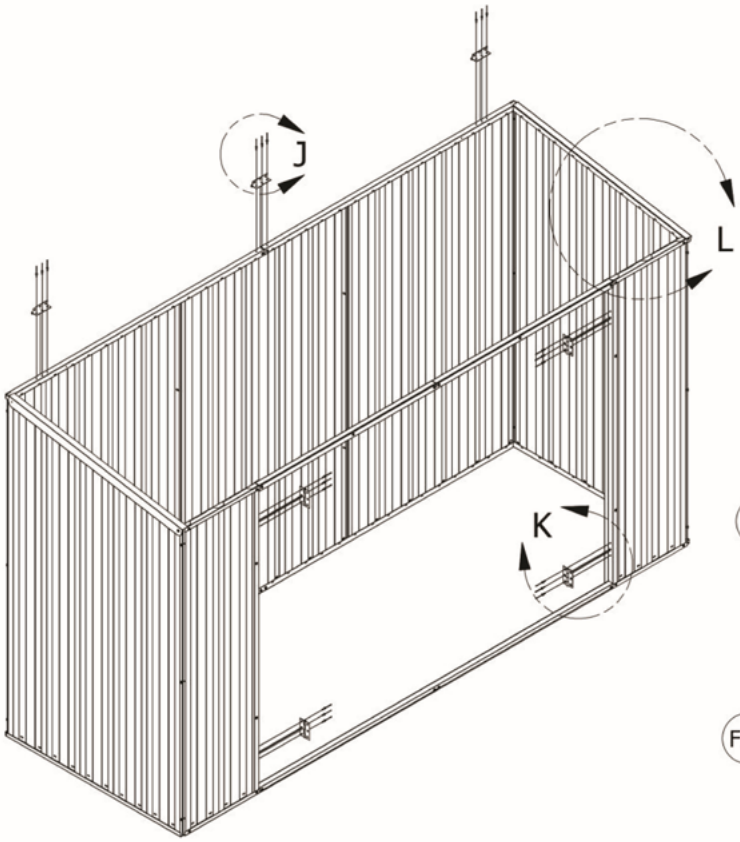

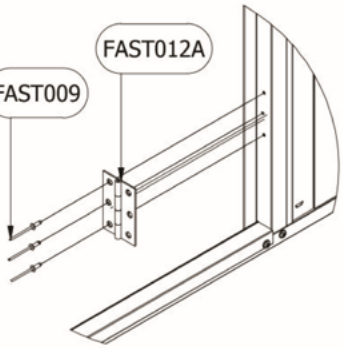

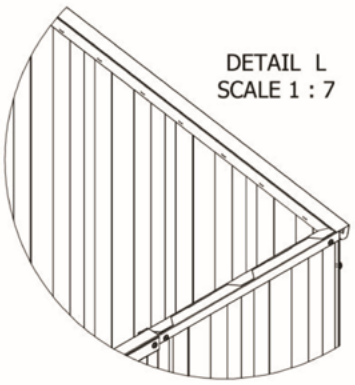

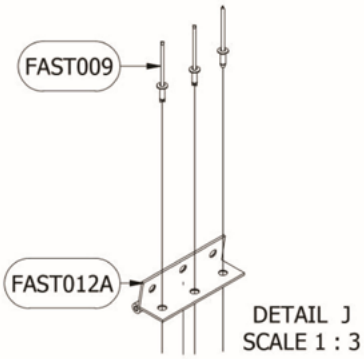

PANEL CONSTRUCTION

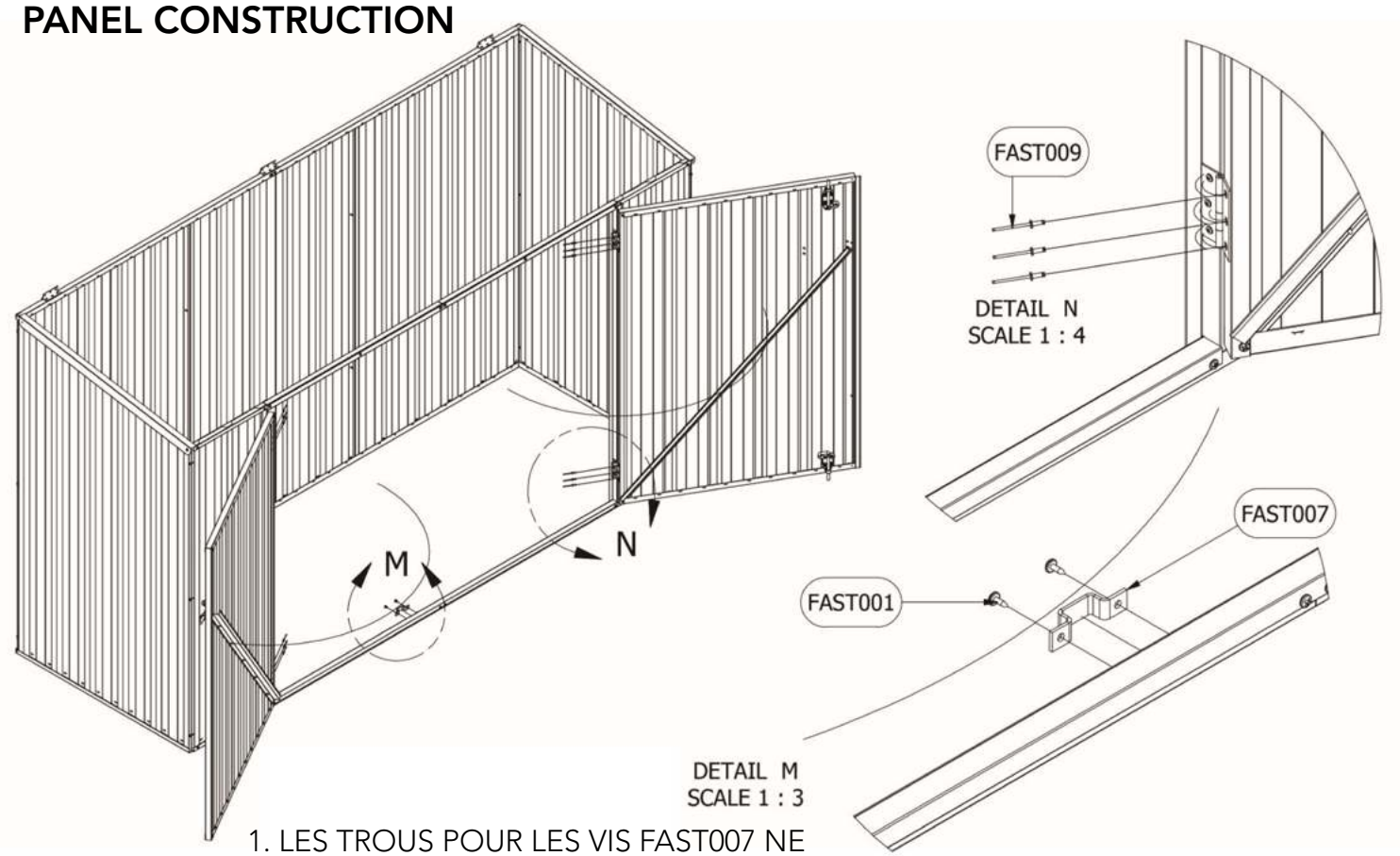

1. LES TROUS POUR LES VIS FAST007 NE SONT PAS PRÉ-PERCÉS ET NÉCESSITERONT

CONSTRUCTION FINALE

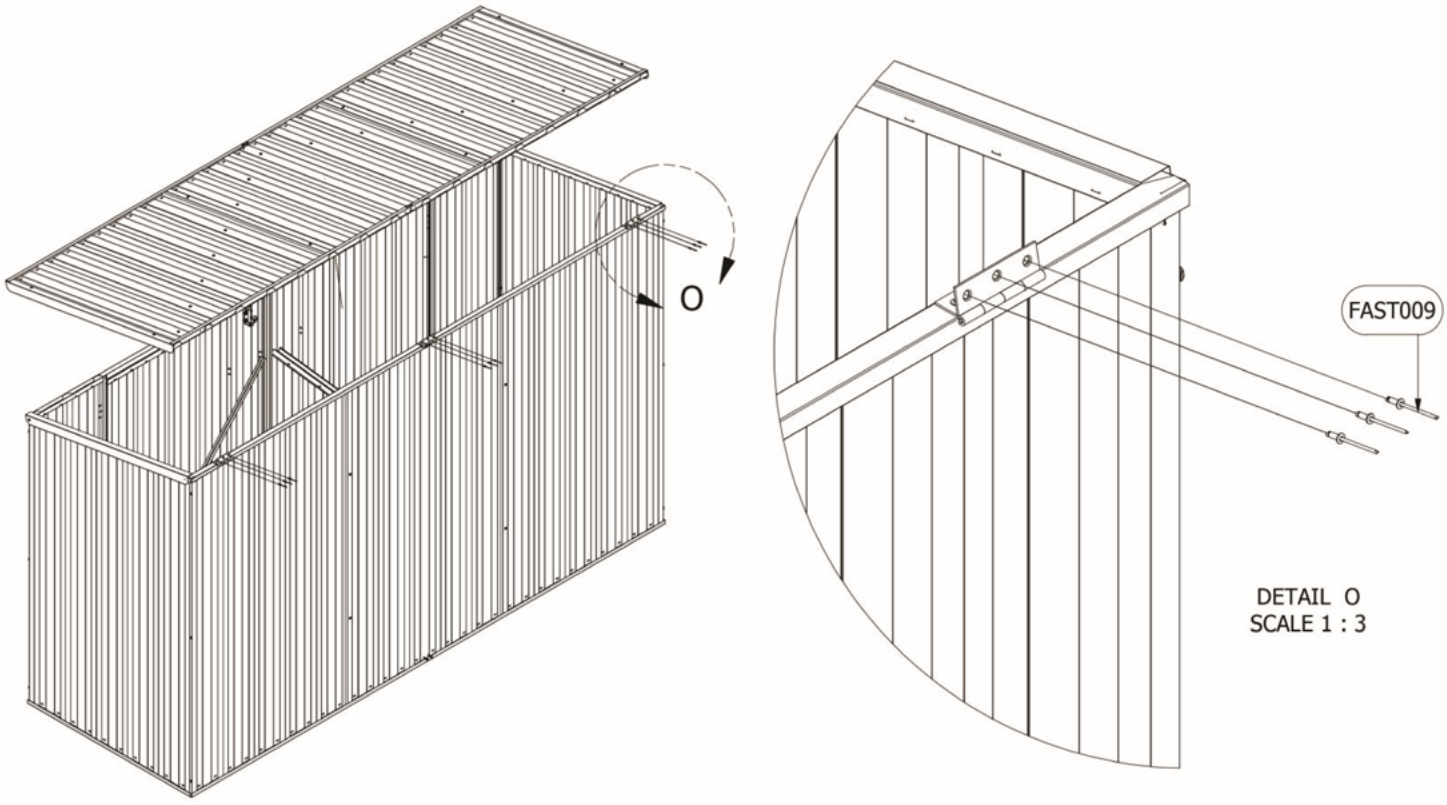

ABSCO ABRI À VÉLOS MODÈLE: 230813BK

2.26mW x 0.78mD x 1.31mH

Australian Made

CONSTRUCTION FINALE

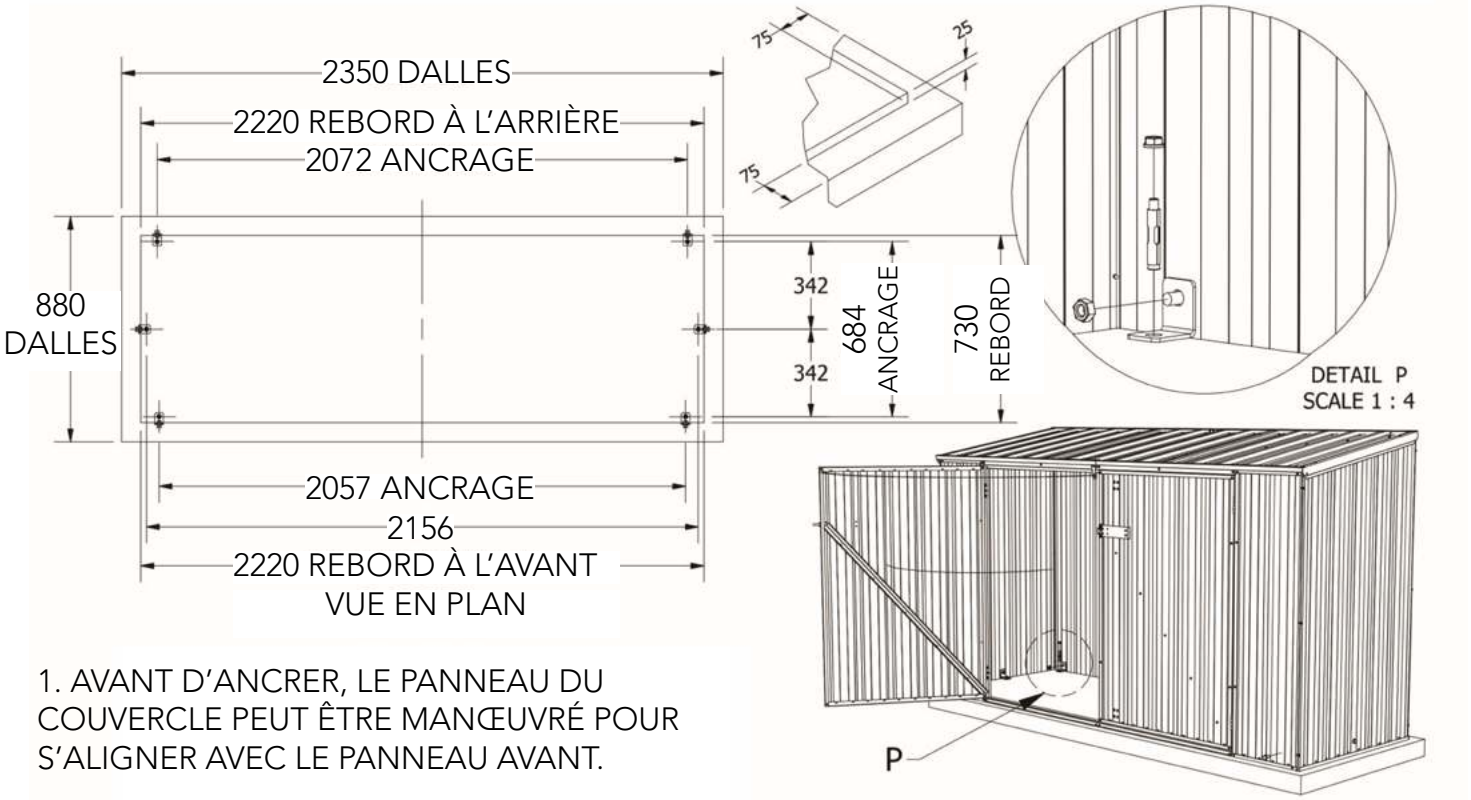

1. AVANT D'ANCRER, LE PANNEAU DU COUVERCLE PEUT ÊTRE MANŒUVRÉ POUR S'ALIGNER AVEC LE PANNEAU AVANT.

2. RECHERCHEZ UN AJUSTEMENT SOIGNÉ PAR RAPPORT AU PANNEAU DU COUVERCLE S'ADAPTANT AUX PANNEAUX LATÉRAUX.

3. RECHERCHEZ UN ALIGNEMENT SOIGNÉ QUI ALIGNE LES PANNEAUX DE PORTE LES UNS PAR RAPPORT AUX AUTRES AUSSI CARRÉMENT QUE POSSIBLE.

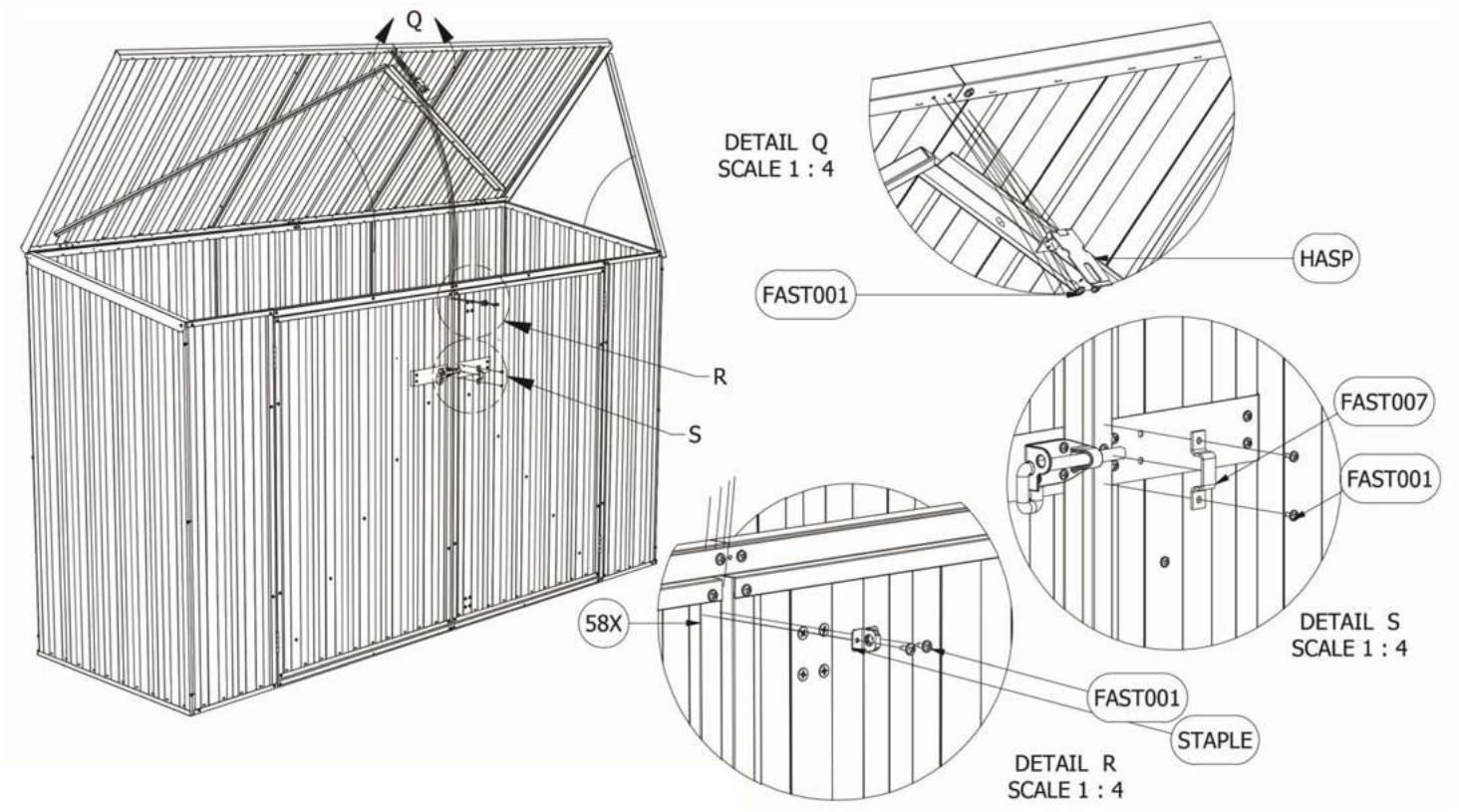

Directives de stockage des abris Absco

- Les abris Absco sont conçus pour résister aux intempéries dans des conditions météorologiques normales. En cas de conditions météorologiques extrêmes, telles que de fortes pluies combinées à de fortes rafales de vent, le faîtage, les raccords de tôle, les fixations par vis, etc. peuvent présenter des déformations mineures qui peuvent permettre à l'eau de s'infiltrer. Ces zones doivent être contrôlées régulièrement afin de garantir une résistance et une protection maximales.
- D'autres conditions météorologiques, telles que la chaleur et le froid extrêmes, l'air humide ou sec, peuvent influencer les effets de l'humidité du sol en béton et/ou de la condensation sur la face inférieure des feuilles de toit.
- Les abris et unités de stockage Absco sont principalement utilisés pour le rangement de matériel de jardin tel que les tondeuses à gazon, les brouettes, les outils de jardin, etc. Les objets de stockage qui pourraient être affectés de manière défavorable par l'une des conditions ci-dessus peuvent nécessiter une protection supplémentaire, comme être scellés ou recouverts de feuilles en plastique et/ou empilés au-dessus du sol en béton sur des lamelles en bois.
- Des produits d'étanchéité peuvent être utilisés pour offrir une protection supplémentaire autour des joints et des fixations par vis, tout comme des joints de porte en caoutchouc et d'autres produits disponibles dans la plupart des quincailleries.
- Il n'est pas recommandé de placer des produits d'étanchéité (silicone) entre la base de l'abri et la dalle de béton, car ce procédé peut avoir un effet inverse, en empêchant l'excès d'eau de s'échapper, ce qui a pour conséquence d'accumuler l'eau et de l'emprisonner à l'intérieur de l'abri.
- Absco n'accepte aucune responsabilité pour l'entrée d'eau, l'humidité du sol, la condensation ou l'état du contenu à l'intérieur de votre bâtiment en acier Absco résultant des conditions météorologiques mentionnées ci-dessus.

6-12 Activity St, Acacia Ridge QLD 4110
PO Box 119, Acacia Ridge QLD 4110
AU: 1800 029 701
NZ: 0800 466 444
admin@absco.com.au
www.abscosheds.com.au