Soulet
FUN SINCE 1846

Malo 2B1V1CL

Tutorial

2AP – 2B1V1CL 005931 - 003794 - 14/10/2024

Notice de montage
Assembly instructions
Montageanleitung
Instrucciones de montaje
Manuale di montaggio
Manual de montagem
Montage instructies
Instrukcja montażu
Szerelési útmutató
Upute za sastavljanje
Οδηγιες συναρμολογησης
Navodila za namestitev/montažo
Листовка за сглобяване
Manual cu instrucțiuni de montare
Návod na montáž
Návod k montáži

Visuels non contractuels

Attention. Warning. Achtung. Advertencia. Avvertenza. Atenção. Waarschuwing. Ostrzeżenie. Figyelmeztetés. Upozornenie. Upozornění. Upozorenje. Προειδοποίηση. Opozorilo. Внимание. Avertisment.

FR -Pour enfants de 3 à 12 ans (50 kg max).
GB -For children from 3 to 12 years (50 kg max).
DE -Für Kinder zwischen 3 und 12 Jahren vorgesehen (50 kg max).
ES -Productos destinados a niños entre 3 y 12 años (50 kg max).
IT -Prodotti destinati a bambini di età compresa tra 3 e 12 anni (50 kg max).
PT -Para crianças com idade compreendida entre o 3 e os 12 anos (50 kg max).
NL -Producten bestemd voor kinderen van 3 tot 12 jaar (50 kg max).
PL -Produkt dla dzieci w wieku od 3 do 12 lat (maksymalnie 50 kg).
HU -3-12 éves gyermekek számára (max. 50kg).
SK -Pre deti vo veku 3 až 12 rokov (max. 50 kg).
CZ -Pro děti od 3 do 12 let (max. 50 kg).
HR -Za djecu od 3 do 12 godina (najviše 50 kg).
EL -Για παιδιά 3 ως 12 ετών (μέγιστο βάρος 50 kg).
SL -Za otroke od 3 do 12 let (največ 50 kg).
BG -За деца от 3 до 12 години (50 кг макс).
RO -Pentru copii de la 3 până la 12 ani (max. 50 kg).

FR -Informations à conserver.
EN -Please keep this information.
DE -Die Informationen bitte aufbewahren.
ES -Conservar estas informaciones.
IT -Informazioni da conservare.
PT -Conservar estas informaçoes.
NL -Gelieve deze informatie te bewaren.
PL -Informacje, które należy zachować.
HU -Megőrzendő információ.
SK -Informácie o výrobku – starostlivo uschovajte.
CZ -Tyto informace si prosím uchovejte.
HR -Sačuvajte ove informacije.
EL -Πληροφορίες που πρέπει να διατηρούνται.
SL -Informacije, ki jih je treba hraniti.
BG -Информация, която следва да се съхранява.
RO -Informații care trebuie păstrate.

FR -Réservé à un usage familial en extérieur.
EN -Only for outdoor domestic use.
DE -Nur für den Hausgebrauch. Nur für Verwendung im Freien.
ES -Sólo para uso doméstico. Solo para uso exterior.
IT -Solo per uso domestico. Solo per uso esterno.
PT -Apenas para uso doméstico para exterior.
NL -Uitsluitend voor huishoudelijk gebruik en voor buitengebruik.
PL -Wyłącznie do użytku domowego. Wyłącznie do użytku na wolnym powietrzu.
HU -Csak otthoni használatra. Csak külltéri használatra.
SK -Iba na domáce použitie. Len na používanie vonku.
CZ -Jen pro domácí použití. Jen pro venkovní použití.
HR -Samo za uporabu u domu. Samo za uporabu na otvorenom prostoru.
EL -Μόνο για οικιακή χρήση. Μόνο για χρήση εξωτερικό χώρο.
SL -Samo za domačo uporabo. Samo za uporabo na prostem.
BG -За употреба само в домашни условия. Само за употреба на открито.
RO -Numai pentru uz casnic în exterior.

FR

3-12
ans / years / Jahren / años / anni / anos / jaar / lat / éves / rokov / let / godina / ετών / let / години / ani.

x6

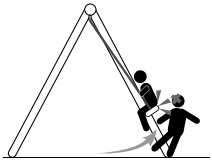

CERLAND
236, avenue Clément Ader
59118 Wambrechies
FRANCE
www.soulet.com
service.client@soulet.com

FR

NOTICE DE MONTAGE

Attention. Réservé à un usage familial en extérieur.

Madame, Monsieur,
Ce produit a été conçu et fabriqué en respectant les exigences de la directive européenne 2009/48/CE relative à la sécurité des jouets. Le respect de ces exigences a été vérifié, en application des normes jouet EN 71 parties 1, 2, 3 et 8 ainsi que du règlement 1907/2006/CE (REACH), par un laboratoire indépendant. Toutes les informations figurant dans cette notice sont imposées par cette réglementation. Il vous appartient de respecter ces instructions pour permettre à vos enfants d'utiliser ce produit avec le maximum de sécurité.

CONSIGNES DE MONTAGE

- Ce produit est à assembler par vos soins.
- Attention. Assemblage par un adulte requis.
- Attention. Petits éléments : Danger d'étouffement. Pendant le montage, tenir les petits enfants éloignés.
- Conservez impérativement cette notice pour vous y référer en cas de besoin, notamment pour : les opérations d'entretien ultérieures, l'identification des composants par le Service Après Vente.
- Les agrès et/ou toute pièce défectueuse doivent être remplacés exclusivement par une pièce fournie par notre SAV ou revendeur agréé.
- Ne pas modifier la disposition des agrès. Le produit ne doit pas être modifié, risque de blessure grave.
- Le non respect des instructions détaillées dans cette notice entraînera une utilisation dangereuse accompagnée de dangers de chute et /ou de choc.
- Les accidents consécutifs à une utilisation en dehors des prescriptions reprises dans cette notice dégagent toutes responsabilités du fabricant.
- Les emballages ne sont pas des jouets, ne laissez pas les enfants jouer avec.
  Ne jetez pas les emballages dans la nature. Respectez les consignes de recyclage.
- Avant l'assemblage, assurez-vous que :
  1 - la zone où le produit sera monté est :
  -plane et horizontale
  -Située à deux mètres minimum de tout objet, structure ou obstacle (haie, arbre, fil à linge, câble électrique…) susceptible de blesser l'utilisateur du produit.
  -sa surface ne doit pas être dure (asphalte, béton...), privilégiez la pelouse ou un terrain meuble (sable, matériaux amortissant...)
  2 - la visserie est complète. Garder les composants supplémentaires, ils pourront vous être utiles lors des opérations d'entretien ultérieures.
- Après l'assemblage :
  -Régler (suivant le schéma Y) les agrès qui le nécessitent. Vérifier la distance entre le dessous de l'agrès et le sol. Cette distance permet de sécuriser l'utilisation du portique. Si elles sont inférieures à celles indiquées dans la figure W, utilisez les anneaux plastiques pour ajuster la hauteur du siège. En cas d'impossibilité contactez notre SAV.

CONSIGNES DE SÉCURITÉ D'UTILISATION

- Attention. Ce produit est destiné :
  - à un usage familial en extérieur. Il n'est pas destiné à un usage dans les aires de jeux collectives qu'elles soient : privées (hôtels, gites, camping, casernes, établissement recevant du public...) ou publiques (aires de jeux des écoles, jardins ou parc des municipalités).
  - aux enfants de 3 à 12 ans d'un poids maxi de 50 kg (Sauf siège bébé : destiné uniquement à un enfant de 6 à 24 mois d'un poids maxi de 15 kg). Ce poids maxi est ramené à 35 kg par assise dans le cas des agrès à assise double (vis-à-vis et balancelle).
- Attention. Ne convient pas aux enfants de moins de 36 mois. Agrès inadaptés. Danger de chute.
- Attention. À utiliser sous la surveillance d'un adulte. L'utilisation de ce jouet doit se faire obligatoirement sous la supervision d'un adulte qui doit s'assurer :
  - que les enfants utilisant le jouet ont l'âge et l'habilité nécessaire pour le faire.
  - qu'il n'y a qu'un seul enfant par assise
  - qu'aucun enfant ne se situe dans les zones d'oscillation des agrès : danger de chocs
  - qu'aucun enfant n'utilise le produit de manière inadaptée et/ou dangereuse : dangers de blessure grave.

MAINTENANCE

- Pour éviter que votre produit présente un danger au cours de son utilisation nous vous demandons de vérifier tous les mois :
  - Les crochets de suspension et les paliers articulations. Les changer s'ils présentent une usure supérieure à 10% de l'épaisseur d'origine.
  - Témoin d'usure : dès l'apparition de la partie metallique, au niveau de l'anneau plastique, il est impératif de changer l'ensemble de l'agrès.
  - Le serrage de chaque vis et écrou : les resserrer si nécessaire.
  - La résistance des ancrages au sol.
  - La présence des capuchons sur les écrous : s'ils sont absents les remplacer par des écrous et/ou capuchons identiques.
  - L'état des plastiques (assises, repose-pieds, cordes…) Les changer s'ils sont fendus ou percés.
- Pendant la période hivernale et pour éviter les dégradations dues aux intempéries, ranger les agrès à l'abri (garage, cave…).
- Selon la zone géographique (bord de mer…), certain revêtements peuvent s'âbimer. En cas d'apparition de tache de rouille sur les parties métalliques, les traiter avec un produit adapté. Si la corrosion continue de se developper, contacter le SAV.
- Graisser toutes les parties mobiles métalliques. Si les agrès grincent, enduisez les crochets d'un lubrifiant adapté sous forme de gel. Ne pas utiliser de graisse liquide.
- Surveillez l'état du sol sur lequel le produit est installé, retirer les cailloux et autres objets susceptibles de blesser les utilisateurs en cas de chute.

SERVICE APRES VENTE et INFOS NORMES :
soulet.zendesk.com

EN

ASSEMBLY INSTRUCTIONS

Warning. Only for outdoor domestic use.

Madam, Sir,
This product has been designed and manufactured following requirements of 2009/48/EC European directive relating to safety of toys. Compliance to these requirements has been checked by an independent laboratory, following safety of toys standard EN 71 part 1, 2, 3, and 8, and 1907/2006/CE regulation (REACH). All informations included in this instruction sheet are required by these regulations. You must follow these to enable your children to use this product safely.

ASSEMBLY INSTRUCTIONS

- This product has to be assembled by yourself.
- Warning. Adult assembly required.
- Warning. Small parts : Choking hazard. Keep away children during assembly.
- You must keep this instruction sheet for further use, most particularly for :
  - Maintenance operations.
  - Parts identification by our after sales service.
- Every defective apparatus and/or part shall be only replaced by an apparatus / part supplied by our after sales service or by an approved retailer.
- Do not modify the composition of the swing elements. The product must not be modified, otherwise risk of serious injury.
- Disregarding instructions detailed in this instruction sheet will involve dangerous use of the product, with fall and/or shock hazard.
- The manufacturer declines all responsibility for accidents occurring should the above recommendations not be observed.
- Packaging is not a toy, do not let children play with it. Do not throw packaging bags and boxes in nature. Follow recycling instructions.
- Before assembly, ensure that :
  1 - The place where you build the product is :
  - Plane and horizontal.
  - Minimum 2 meters away from any object, structure or other obstacle (hedge, tree, clothesline, electrical line…) that could hurt product user.
  - Not on a hard floor (concrete, asphalt…). Select grass or other kind of soft floor (sand, shock absorbing materials…).
  2 - Fastening is complete. You could have unused parts at the end of the assembly, keep them for further use (spare parts).
- After assembly :
  -When needed, adjust apparatus setting (see figure Y).
  - Check distance between apparatus bottom surface and the ground. Distances must be respected to enable a safe use of the product.
  If they are below the specifications indicated in figure W use teh plastic rings to adjust the height of the seat. If this is not possible, please contact our after sales service.

SAFETY AND USE INSTRUCTIONS

- Warning. This product is intended :
  - For domestic use outside. It is not intended to be used in collective private use (hotel, resting place, camping, barracks, public building…), in collective public use (school playground, public garden).
  - To children from 3 to 12 years old, maximum weight 50 kg (Except baby seat : it is only intended for children from 6 to 24 months, maximum weight 15 kg). Maximum weight is reduced to 35 kg per sitting place for double sit apparatus (see saw & double swing).
- Warning. Not suitable for children under 36 months. Unsuitable swing element. Fall danger.
- Warning. To be used under the direct supervision of an adult. This toy must be used under adult supervision, who must make sure that :
  - Children using the toy are old enough and have skills to use it.
  - There is only one child per seat.
  - There are no children in the swinging area of apparatus : shock hazard.
  -There are no children that have a wron and/or dangerus use of the product : severe injury hazard.

MAINTENANCE INSTRUCTIONS

- To avoid any danger by using the product, several points must be checked every month :
  -Suspension hooks and hinge. Change them if wear is 10% more than original thickness.
  - Wear indicator : apparatus must be changed when metal part is visible on the plastic ring.
  - Structure and apparatus screws and nuts tightening : tighten again if necessary.
  - Anchors resistance.
  - Presence of nuts caps. Replace them by identical nuts cap if they are missing.
  - Plastic part general condition. Replace them if they are cracked or drilled.
- To prevent the product for deteriorations due to weather conditions, remove and store all apparatus and accessories of the product during winter period.
- If corrosion occurs on metallic parts, clean them with a suitable product. If corrosion is still progressing, contact our after sales service.
- All metal part should be lubricated. If the hooks creak, apply an adapted grease in gel form. Do not use a liquid grease because it would run down the fixations and the swing accessories.
- Keep a watch on the floor where the product is installed, remove stones and all other object that could hurt users in case of falling.

AFTER SALES SERVICE AND INFORMATION ABOUT STANDARDS
soulet.zendesk.com

DE

MONTAGEANLEITUNG

Achtung. Nur für den Hausgebrauch. Nur für Verwendung im Freien.

Liebe Kundin, lieber Kunde,
dieser Artikel wurde den Anforderungen der europäischen Richtlinie 2009/48/CE über die Sicherheit von Spielzeug entsprechend konzipiert und hergestellt. Die Einhaltung dieser Anforderungen wurde von einer unabhängigen Prüforganisation überprüft, unter Anwendung der Spielzeugnorm EN 71, Teile 1, 2, 3 und 8 sowie der Richtlinie 1907/2006/CE (REACH). Alle in dieser Anleitung aufgeführten Informationen sind von dieser Verordnung vorgeschrieben. Sie müssen diese Anweisungen befolgen, damit Ihre Kinder den Artikel sicher benutzen können.

MONTAGEANWEISUNGEN

- Dieses Produkt muss von Ihnen zusammengebaut werden.

• Achtung. Der Zusammenbau ist durch einen Erwachsenen vorzunehmen
• Achtung. Kleine Teile : Erstickungsgefahr. Kleine Kinder während der Montage fernhalten.
• Bewahren Sie diese Anleitung unbedingt für einen späteren Gebrauch auf, hauptsächlich für :
  - spätere Instandhaltung
  - Identifizierung von Ersatzteilen durch unseren Kundendienst.
• Das Schaukelzubehör und/oder sämtliche defekten Teile dürfen nur durch ein Ersatzteil ausgetauscht werden, das von unserem Kundendienst oder einem anerkannten Fachhändler geliefert wurde.
• Anordnung der Schaukelelemente nicht ändern. Das Produkt darf nicht verändert werden, ansonsten Verletzungsgefahr.
• Das Nichtbeachten der Installationsanweisungen kann zu einem gefährlichen Gebrauch dieses Produktes (Sturz, Stoßen, Quetschungen usw.) führen.
• Für Unfälle, die aufgrund von Nichtbeachtung der oben aufgeführten Vorschriften geschehen, übernimmt der Hersteller keine Haftung.
• Das Verpackungsmaterial ist kein Spielzeug. Lassen Sie Kinder nicht damit spielen. Entsorgen Sie das Verpackungsmaterial vorschriftsmäßig. Befolgen Sie die Recyclingbestimmungen.
• Stellen Sie vor der Montage sicher, dass :
  1) die Stelle, an der das Produkt aufgebaut wird,
  - eben und waagrecht ist.
  - mindestens in 2 Metern Entfernung liegt von sämtlichen Gegenständen oder Hindernissen, die den Benutzer des Produkts verletzen können (Hecken, Bäume, Wäscheleinen, Elektrokabel o.ä.).
  - keine harte Oberfläche hat (Asphalt, Beton...). Das Produkt bevorzugt auf einer Rasenfläche oder anderen weichen Oberläche aufbauen (Sand, stoßdämpfendes Material...).
  2) das Schraubenzubehör vollständig ist. Es kann vorkommen dass Sie mehr Schrauben haben als benötigt werden. Diese für einen späteren Gebrauch als Ersatzteil aufbewahren.
• Nach der Montage
  - Die Schaukelelemente, die eine Einstellung benötigen, entsprechend dem Schema Y anpassen.- Überprüfen Sie die Abstände zwischen der Unterseite der Schaukelelemente und dem Boden. Dieser Abstand dient der sicheren Benutzung der Schaukel. Wenn diese geringer sind als die in Abbildung W angegebenen, benützen Sie die Plastikringe um die Höhe des Sitzes anzupassen. Falls dies nicht möglich ist, kontaktieren Sie bitte unseren Kundendienst.

ANWEISUNGEN ZUR SICHEREN BENUTZUNG
• Achtung. Dieses Produkt ist vorgesehen für :
  - einen privaten Gebrauch im Freien. Es darf nicht auf öffentlichen Spielplätzen verwendet werden, weder privater Art (Hotels, Ferienhäuser, Campingplätze, Kasernen, ähnliche für die Öffentlichkeit zugängliche Einrichtungen...) noch öffentlicher Art (Spielplätze von Schulen, staatlichen Gärten und Parks, ...).
  - Kinder zwischen 3 und 12 Jahren mit einem Höchstgewicht von 50 kg(Wenn das Produkt mit einem Kleinkindsitz ausgestattet ist, so ist dies nur für ein Kind zwischen 6 und 24 Monaten mit einem Höchstgewicht von 15 kg vorgesehen). Dieses Gewicht beträgt 35 kg pro Sitz für die zweisitzigen Schaukelelemente (Tellerwippe und Gondelschaukel).
• Achtung. Nicht für Kinder unter 36 Monaten geeignet. Ungeeignetes Schaukelelement. Sturzgefahr.
• Achtung. Benutzung unter unmittelbarer Aufsicht von Erwachsenen. Die Benutzung dieses Spielzeugs darf nur unter der Aufsicht einer erwachsenen Person stattfinden, die sicherstellen muss dass :
  - die Kinder, die das Spielzeug benutzen, das zulässige Alter und die Fähigkeit zur Benutzung haben.
  - sich nur ein Kind pro Schaukelsitz befindet.
  - kein sich kein Kind in dem Schwingungsbereich der Schaukelelemente befindet da Aufprallgefahr.
  -und dass das Produkt nicht auf unangemessene und/oder gefährliche Weise benutzt wird da Verletzungsgefahr.

WARTUNG UND INSTANDHALTUNG
• Um zu vermeiden, dass Ihr Produkt während der Benutzung eine Gefahr darstellt, sollten Sie monatlich die folgenden Dinge überprüfen :
  - Die Befestigungen und Karabinerhaken sowie Plastikgelenkteile. Diese austauschen wenn Sie eine Abnutzung von mehr als 10 % der ursprünglichen Stärke aufweisen.
  - Verschleißanzeiger : Sobald das Metall in dem Plastikring sichtbar wird, muss das komplette Schaukelelement ausgetauscht werden.
  - Die Befestigung der Schrauben und Schraubenmuttern des Gestells und der Schaukelelemente: diese falls notwendig nachziehen.
  - Die Festigkeit der Bodenverankerungen.
  - Das Vorhandensein der Schutzkappen auf den Schraubenmuttern: sollten diese fehlen, müssen sie durch gleichwertige Schutzkappen ersetzt werden.
  - Der Zustand der Teile aus Plastik (Sitze, Fußstützen...). Diese austauschen wenn sie gebrochen oder beschädigt sind.
• Es wird empfohlen, die Schaukelelemente während der Wintermonate an einem geschützten Ort zu lagern (Garage, Keller o.ä...) um Abnutzungen durch Umwetter zu vermeiden.
• Sollten auf den Metallteilen Rostflecken erscheinen, müssen diese mit einem dafür geeigneten Mittel behandelt werden. Falls die Korrosion sich weiter verstärkt, kontaktieren Sie bitte unseren Kundendienst.
• Alle beweglichen Metallteile schmieren. Kommt es zu einem Knarzen der Metallteile, bitte nur Schmierfett und kein Öl verwenden. Das Öl kann heruntertropfen bzw. herunterlaufen und die Teile beschädigen.
• Überprüfen Sie den Zustand des Bodens, auf dem Ihr Produkt aufgestellt ist. Entfernen Sie Steine und alle anderen Gegenstände, die im Falle eines Sturzes zur einer Verletzung der Benutzer führen können.

KUNDENDIENST UND INFOS ÜBER NORMEN
soulet.zendesk.com

ES

INSTRUCCIONES DE MONTAJE
Advertencia. Sólo para uso doméstico. Solo para uso exterior.

Apreciado cliente,
Este producto ha sido diseñado y fabricado de acuerdo con los requisitos de la Directiva Europea 2009/48 / EC sobre la seguridad de los juguetes. El cumplimiento de estos requisitos se ha verificado de acuerdo con las normas de juguetes EN 71 partes 1, 2, 3 y 8 y el reglamento 1907/2006 / EC (REACH) por un laboratorio independiente. Toda la información en este aviso es impuesta por este reglamento. Es su responsabilidad seguir estas instrucciones para que sus hijos puedan usar este producto con la máxima seguridad.

INSTRUCCIONES DE MONTAJE
• Respetar escrupulosamente las instrucciones de montaje.
• Advertencia. Se requiere ensamblaje por un adulto.
• Advertencia. Partes pequeñas : Peligro de atragantamiento. Durante el montaje mantener alejados a los niños.
• Conservar imprescindiblemente las instrucciones para consultarlas en caso de necesidad, especialmente para la identificación de los componentes para el Servicio Posventa.
• En caso de haber alguna pieza defectuosa, esta debe ser reemplazada única y exclusivamente por una pieza entregada por nuestro servicio postventa u otro punto de venta autorizado.
• No modificar la ubicacion de los componentes y juegos del columpio. El producto no debe ser modificado, arriesga de herida grave.
• El incumplimiento de las instrucciones detalladas en este manual resultará en un uso inseguro acompañado de riesgos de caídas y/o accidentes.
• Los accidentes que resulten del uso fuera de las recomendaciones indicadas en este manual exime de toda responsabilidad al fabricante.
• Los embalajes no son juguetes, no deje que los niños jueguen con ellos. No desecharlos en la naturaleza. Siga las instrucciones de reciclaje
• Antes del montaje, asegúrese de que:
  1) La zona donde va a ubicarse sea:
  - un espacio plano y horizontal (para evitar que vuelque)
  - situado como mínimo a dos metros de cualquier objeto, estructuras u obstáculos (márgenes, setos, árboles, tendedero, cables eléctricos, etc...) susceptibles de lesión durante la utilización del producto.
  - su superficie no debe ser dura (asfalto, hormigón...). Elija un suelo con césped u otro tipo de suelo (arena, materiales de amortiguación...)
  2) La tornillería esté completa. Mantenga los componentes adicionales, pueden ser útiles para operaciones de mantenimiento posteriores.
• Después del montaje:
  - ajustar (ver figura Y) cuando sea necesario. Compruebe la distancia entre la parte inferior de los accesorios y el suelo. Esta distancia permite asegurar el uso del producto. Si es menor que los que se muestran en la Figura W, use los anillos de plástico para ajustar la altura del asiento. En caso de imposibilidad contactar con nuestro SAV.

INSTRUCCIONES DE SEGURIDAD
• Advertencia. Este producto está destinado a:
  - uso familiar al aire libre. No está diseñado para su uso en áreas de juego colectivas, ya sean privadas (hoteles, campings, instituciones públicas...) o públicas (escuelas, jardines o parques de áreas de juego).
  - para niños de 3 a 12 años, de un peso máximo de 50 kg (excepto el asiento de bebé: sólo para un niño de 6 a 24 meses con un peso máximo de 15 kg). El peso máximo se reduce a 35 kg por asiento en el caso de aparatos de doble cara (balancín y columpio de doble silla).
• Advertencia. No conviene para niños menores de 36 meses. Accesorio no apto. Riesgo de caidas.
• Advertencia. Utilícese bajo la vigilancia directa de un adulto. El uso de este juguete debe estar bajo la supervisión de un adulto que debe garantizar:
  - que los niños que usan el juguete tienen la edad y la capacidad para hacerlo
  - que sólo hay un niño por asiento
  - que ningún niño está dentro del área de juego evitando así choques y golpes peligrosos
  - que ningún niño utiliza el producto de forma inapropiada y/o peligrosa : peligro de lesiones graves.

MANTENIMIENTO
• Para evitar que su producto se convierta en un peligro durante su uso, le pedimos que lo revise todos los meses :
  -Ganchos de suspensión y rodamientos articulares. Cámbielos si muestran un desgaste superior al 10% del grosor original.
  - Indicador de desgaste: tan pronto como la parte metálica aparezca al nivel del anillo de plástico, es imprescindible cambiar todo el accesorio.
  - apretar cada tornillo y tuerca si es necesario
  - verificar regularmente los anclajes
  - la presencia de las tapas en las tuercas : si están ausentes, reemplácelas con tuercas y / o tapas idénticas
  - El estado de los plásticos (asientos, reposapiés...) Cámbielos si están agrietados o perforados.
• Durante el período de invierno y para evitar el deterioro debido a las inclemencias del tiempo, almacene el equipo en algún espacio cerrado y protegido.
• Las partes metálicas no requieren ningún mantenimiento en particular. Sin embargo, según la zona geográfica (orillas del mar), algunos revestimientos pueden estropearse. En caso de corrosión de algunos componentes, evitar la herrumbre con ayuda de un producto adaptado.
• Hay que engrasar todas las partes metálicas móviles. Si los aparatos chirrían, untar los ganchos con un lubricante adaptado en forma de gel. No utilizar grasa líquida.
• Vigilar el estado del suelo en el que esté instalado el pórtico. Retirar todas las piedras u otros objetos susceptibles de lesionar a los usuarios en caso de caída.

SERVICIO POSVENTA E INFORMACIÓN SOBRE NORMAS
soulet.zendesk.com

IT

MANUALE DI MONTAGGIO
Avvertenza. Solo per uso domestico. Solo per uso esterno.

Gentili Signore/i,
Questo prodotto è stato concepito e fabbricato rispettando le normative della direttiva europea 2009/48/CE relativa alla sicurezza dei giocattoli. L'applicazione di queste normative è stata verificata, nel rispetto delle norme sul giocattolo EN 71 parti 1, 2, 3 e 8 e del regolamento 1907/2006/CE (REACH), da un laboratorio indipendente. Tutte le informazioni che figurano in questa avvertenza sono imposte da tali regolamentazioni. Avete l'obbligo di rispettare queste istruzioni al fine di permettere ai vostri bambini di utilizzare il prodotto con il massimo della sicurezza.

ISTRUZIONI DI MONTAGGIO
• Questo prodotto è da assemblare in autonomia.
• Avvertenza. Richiesto assemblaggio da parte di un adulto.
• Avvertenza. Piccole parti : Rischio di soffocamento. Durante il montaggio tenere lontano i bambini.
• Conservare obbligatoriamente questa avvertenza in modo da poterla rileggere in caso di bisogno, in particolare per :
  - le operazioni di manutenzione straordinaria
  - l'identificazione delle componenti da elencare all'Assistenza Clienti.
• Gli attrezzi e/o ogni pezzo difettoso devono essere sostituiti esclusivamente dalla nostra Assistenza Clienti o da un rivenditore autorizzato.

• Non modificare la disposizione delle attrezzature. Non si deve modificare il prodotto, rischio di ferita grave.
• Il non rispetto di tali istruzioni e di tutte quelle elencate in questa avvertenza causerà un'utilizzazione pericolosa accompagnata dal pericolo di caduta e/o di shock.
• I continui incidenti a seguito di un uso non conforme alle indicazioni summenzionate fanno decadere qualsiasi responsabilità del fabbricante.
• Gli imballi non sono dei giocattoli, non lasciate che i bambini vi giochino. Non gettate gli imballi nella natura. Rispettate le norme sul riciclo.
• Prima del montaggio, assicuratevi che :
1/ la zona dove il prodotto sarà montato sia
- Piana ed orizzontale
- Localizzata a due metri minimo da ogni oggetto, strutture od ostacoli (siepi, alberi, fili della biancheria, cavi elettrici...) in grado di ferire l'utilizzatore del prodotto
- La sua superficie non deve essere dura (asfalto, cemento), privilegiare il prato o un terreno morbido (sabbia, materiali che ammortizzano...)
2/ il sacco di viti sia completo. Potreste avere un'eccedenza di viti che vi serviranno come pezzi di ricambio.
• Dopo il montaggio :
Regolare (seguendo lo schema Y), gli attacchi che lo necessitano
- Verificare la distanza tra il sotto dei sedili ed il suolo. Questa distanza permette di rendere più sicuro l'utilizzo dell'altalena. Se la distanza è inferiore a quella indicata nel figura W, utilizare gli annelli di plastica per aggiustare l'altezza del sedile. In caso di impossibilità, contattare l'Assistenza Clienti.

NORME DI SICUREZZA E DI UTILIZZO
• Avvertenza. Questo prodotto è destinato :
- ad un uso familiare all'esterno. Non è destinato ad un uso nelle aree di giochi collettive sia che siano private (hotel, alloggi, campeggi...) che pubbliche (aere di gioco delle scuole, giardini o parchi pubblici).
- ai bambini dai 3 ai 12 anni con un peso massimo di 50 kg (Se il podotto ha un sedile bebe, questo è destinato unicamente ad un bambino dai 6 ai 24 mesi, con un peso massimo di 15 kg.) Questo peso massimo è portato a 35 kg per sedile nel caso degli attrezzi a base doppia (cavalluccio e barca doppia).
• Avvertenza. Non adatto a bambini di età inferiore a 36 mesi. Accessorio inadeguato. Il rischiodi cadute.
• Avvertenza. Da usare sotto la diretta sorveglianza di un adulto. L'utilizzazione di questo giocattolo deve avvenire obbligatoriamente sotto la supervisione di un adulto che deve assicurarsi :
- che i bambini che utilizzano il giocattolo abbiano l'età e l'abilità necessaria per farlo.
- che ci sia solamente un bambino per sedile
- che nessun bambino si trovi nelle zone di oscillazione delle attrezzature : pericolo di shock.
- che non utilizzi il prodotto in modo sbagliato e/o pericoloso : pericoli di gravi ferite.

MANUTENZIONE
• Per evitare che il vostro prodotto presenti pericoli durante il suo utilizzo, vi chiediamo di verificare ogni mese :
- i ganci di sospensione ed le componenti accessorie. Cambiarli se presentano un'usura superiore al 10% dello spessore originario.
- Identificazione dell'usura : non appena si vede l'apparizione della parte metallica al livello dell'anello di plastica, è obbligatorio cambiare gli attrezzi
- Il serraggio delle viti e dadi della struttura e degli attrezzi : stringerli se necessario
- La resistenza degli ancoraggi al suolo
- La presenza dei copridado : se sono assenti sostituirli con dei dadi e/o copridadi identici.
• Durante il periodo invernale e per evitare le degradazioni dovute alle intemperie, sistemare gli attrezzi al riparo (rimessa, cantina, ecc.)
• In caso di apparizione di macchie di ruggine sulle parti metalliche trattarle con un prodotto adattato. Se la corrosione continua a svilupparsi, contattare l'Assistenza Clienti.
• Tutte le parti metalliche devono essere periodicamente lubrificate. Se i ganci scricchiolano si consiglia di applicare un grasso in forma gel e non liquido per evitare che goccioli nelle parti oscillanti.
• Sorvegliate lo stato del suolo sul quale il prodotto è installato, togliere i sassi ed tutti gli altri oggetti in grado di ferire gli utilizzatori in caso di caduta.

SERVIZIO ASSISTENZA e INFORMAZIONI NORMATIVE
soulet.zendesk.com

PT

MANUAL DE MONTAGEM
Atenção. Apenas para uso doméstico para exterior.

Exma Senhora, Exmo Senhor,
O produto que acabou de adquirir foi certificado conforme as exigências da directiva europeia 2009/48/CE (EN 71 partes 1, 2, 3 e 8 relativa à segurança dos brinquedos, baloiços, escorregas e brinquedos de actividades similares) por um laboratório independente. Para beneficiar desta garantia de segurança, respeitar as instruções de montagem, de segurança e de manutenção, descritas neste documento.

INSTRUÇÕES DE MONTAGEM
• Respeitar escrupulosamente as instruções de montagem.
• Atenção. Necessária montagem por um adulto.
• Atenção. Pequenas partes : Risco de asfixia. Presença de pequenos elementos susceptiveis de ser inhalados ou ingeridos.
• Guardar obrigatoriamente o manual de forma a poder consultá-lo ulteriormente em caso de necessidade, nomeadamente para a identificação dos componentes pelo serviço pós venda.
• Todos os aparelhos e / ou peças defeituosos só devem ser substituídos por um aparelho / peça fornecida pelo nosso serviço pós-venda ou por um revendedor autorizado.
• Não modificar a localização dos componentes e jogos do balanço. O produto não deve ser modificado, riscos de ferida séria.
• Desconsiderar as instruções detalhadas nesta folha de instruções envolverá o uso perigoso do produto, com risco de gueda e / ou choque.
• Os acidentes seguidos de uma utilização fora das prescripciones previstas mais acima exime de toda responsabilidade ao fabricante.
• A embalagem não é um brinquedo, não deixe as crianças brincar com ele. Não deitar as embalagens na natureza e não as deixar ao alcance das crianças.
• Antes de proceder à montagem, verificar se :
1- Instalar o produto num lugar espaçoso, com 2 (dois) metros no mínimo de quaisquer objectos, estruturas ou obstáculos (paredes, barreiras, sebes, árvores, fios de estender roupa ou cabos eléctricos, etc.) susceptíveis de ferir as crianças durante a utilização do jogo.
- O produto deve ser instalado numa superfície horizontal e plana (no contrário pode-se virar) A implantação deste produto não deve ser realizada num terreno duro (betão, asfalto, etc.). Privilegiar a relva ou um terreno movediço.
2- Os parafusos são os suficientes. Pode ter um número superior de peças que servirão de peças sobressalentes.
• Após a montagem:
-A norma do brinquedo (EN 71- 8, capítulo 4 - 6) impõe uma distância mínima entre o solo e os aprestos (ver o esquema ao : W). Estas distâncias permitem tornar mais seguro a utilização do jogo. Quando o jogo estiver montado, ajustar se necessário os baloiços e verificar estas distâncias. Se constar alguma inconformidade, é favor entrar em contacto com o serviço pós venda.

INSTRUÇÕES DE SEGURANÇA
• Atenção. Este produto é destinado :
-Este produto é apenas destinado para um uso familiar no exterior. Não pode de forma alguma ser utilizado para as colectividades: escolas, parque de campismo, hotéis, locais públicos, etc.
- para crianças de 3 a 12 anos, com um peso máximo de 50 kg (Se o produto estiver equipado com um assento de bebé, destina-se apenas a crianças dos 6 aos 24 meses, com um peso máximo de 15 kg). O peso máximo é reduzido para 35 kg por assento para o baloiço de assento duplo (ver balanço duplo).
• Atenção. Contra-indicado para crianças com menos de 36 meses. Acessório não apto. Risco de queda.
• Atenção. A utilizar sob a vigilância directa de adultos. A utilização deste brinquedo deve ser feita obrigatoriamente sob a vigilância de um adulto que tem de assegurar:
- que as crianças que utilizam o brinquedo têm a idade e a habilidade necessária para o fazer.
-que haja apenas uma criança por assento.
- que nenhuma criança se encontra nas zonas de baloiço: perigo de choques.
- que nenhuma criança utilize o produto de forma inadequada e/ou perigosa : perigo de ferimentos graves.

MANUTENÇÃO
• Verificar mensalmente :
- o estado da superfície dos diferentes elementos constitutivos, nomeadamente os pontos de fixação ao nível da travessa superior. Se os ganchos mosquetões e as fixações dos aprestos apresentarem um nível de desgaste superior a 10% da espessura, convém substituí-los por elementos de concepção idêntica.
- Indicador de desgaste: o aparelho deve ser trocado quando a peça de metal estiver visível no anel de plástico.
-apertar se necessário as porcas e cavilhas.
- as fixações.
- substituir os tapa-cavilhas faltosos.
- Estado geral das peças de plástico. Substitua-as se estiverem rachadas ou perfuradas.
• Para evitar que o produto se deteriore devido a condições climáticas, retire e guarde todos os aparelhos e acessórios do produto durante o período de inverno.
• As partes metálicas não requerem nenhuma manutenção especial. No entanto, consoante a zona geográfica (à beira mar), alguns revestimentos podem ficar danificados. No caso de corrosão de alguns componentes, parar a ferrugem com um produto adaptado.
• Todas as partes metalicas devem ser lubrificadas. Se os ganchos rangerem, lubrificar os ganchos com um lubrificante adaptado sob forma de gel. Não utilizar nenhuma gordura líquida.
• Vigiar o estado do solo no qual está instalado o pórtico. Remover todas as pedras ou outros objectos que podem ferir os utilizadores no caso de queda.

SERVIÇO PÓS VENDA e INFORMAÇÕES SOBRE AS NORMAS
soulet.zendesk.com

NL

MONTAGE INSTRUCTIES
Waarschuwing. Uitsluitend voor huishoudelijk gebruik en voor buitengebruik.

Mevrouw, Mijnheer,
Dit product werd ontworpen en gemaakt volgens de Europese richtlijnen 2009/48/CE die betrekking hebben op de veiligheid van speelgoed. Een onafhankelijk laboratorium controleerde en waarborgt de toepassing van de normen voor speelgoed EN71 delen 1, 2, 3 en 8 alsook de reglementering 1907/2006/CE (REACH). Alle informatie vermeld in deze handleiding werd opgelegd door deze voorschriften. Het is aan u om deze instructies te respecteren zodat uw kinderen dit product kunnen gebruiken met een maximum aan veiligheid.

MONTAGE INSTRUCTIES
• Dit product dient door u gemonteerd te worden.
• Waarschuwing. Te monteren door een volwassene.
• Waarschuwing. Kleine onderdelen : Verstikkingsgevaar. Hou tijdens de montage kleine kinderen uit de buurt.
• Bewaar deze instructies goed. Ze kunnen achteraf nog nuttig zijn ter referentie voor onder meer:
- latere onderhoudsbeurten.
- het identificeren van onderdelen door de Dienst Na Verkoop.
• Accessoires en/of defecte onderdelen mogen uitsluitend vervangen worden door onderdelen die geleverd werden door onze Dienst Na Verkoop of door een erkende verdeler.
•Gelieve de opstelling van de schommelaccessoires niet te veranderen. Pas het product niet aan, verander het niet; dit kan leiden tot ernstige letsels.
• Het niet respecteren van de hieronder vermelde instructies en alle andere details van deze handleiding zal leiden tot een gevaarlijk gebruik van dit product. Dit met als mogelijk gevolg val-, stoot- en/of schokgevaar.
• Ongevallen als gevolg van het niet naleven van de bovenvernoemde instructies, ontslaan de fabrikant van alle verantwoordelijkheid.
• Verpakkingen zijn geen speelgoed. Laat kinderen er niet mee spelen.

Werp de verpakkingen niet weg in de natuur. Toon respect voor de recyclage voorschriften.
- Alvorens u met de montage begint, dient u ervoor te zorgen dat :
  1) de zone waar het product zal gemonteerd worden
  - vlak en horizontaal is.
  - minimum twee meter verwijderd is van alle voorwerpen, structuren of hindernissen (muren, hagen, bomen, wasdraden, elektriciteitskabels, enz.) die de gebruiker zou kunnen kwetsen.
  - een zachte ondergrond is en in geen geval een harde is zoals asfalt of beton. Maar eerder bezaaid is met gras of uit losse grond bestaat (zoals zand of een schokbrekend materiaal,...).
  2) het schroevenpakket volledig is. Van sommige vijzen en/of schroeven kunnen er meer zitten in de verpakking. Hou deze bij, zij kunnen eventueel als reserveonderdelen dienen.
- Na de montage :
  - Stel de accessoires -waarbij het nodig is- in volgens schema Y. Controleer de afstand tussen de onderkant van het accessoire (het zitje) en het grondoppervlak. Deze afstand zorgt voor een veiliger gebruik van de schommel. Gebruik de kunststoffen regelringen om de hoogte van de schommelzit aan te passen als de afstand kleiner is dan 350mm.

VEILIGHEIDSVOORSCHRIFTEN
- Waarschuwing. Dit product is enkel bestemd voor :
  - een gebruik buiten en in familiaal verband. Het product is niet bestemd voor een collectief gebruik of het nu privaat is (hotels, gites, campings, kazernes, inrichtingen die publiek ontvangen...) of openbaar zoals speelplaatsen en speeltuinen, scholen, parken, enz.
  - voor kinderen van 3 tot 12 jaar met een maximum gewicht van 50 kg (Als het artikel is uitgerust met een babyzitje is dit enkel bestemd voor kindjes van 6 tot 24 maanden met een maximum gewicht van 15 kg). Voor een dubbel accessoire, een duozit of een schommelboot, is het maximum gewicht 35 kg per zitje.
- Waarschuwing. Niet geschikt voor kinderen jonger dan 36 maanden. Niet aangepaste accessoires. Valrisico.
- Waarschuwing. Gebruiken onder direct toezicht van een volwassene. Het gebruik van dit speeltuig moet altijd gebeuren onder toezicht van een volwassene. Deze moet er zich van verzekeren dat :
  - de kinderen die het speelgoed gebruiken de leeftijd en de bekwaamheid hebben om het te gebruiken.
  - er zich maar één kind bevindt per schommelzit.
  - er zich geen andere kinderen bevinden in de schommelzone zodat stoten en botsen, kan vermeden worden.
  -De kinderen moeten de produkt gebruiken op een correct manier gebruiken en niet op een gevaarlijke manier.

ONDERHOUD
- Om te vermijden dat uw product gevaarlijk kan worden in loop van het gebruik, vragen wij u volgende punten maandelijks na te kijken :
  - De bevestigingspunten aan de bovenbalk. Indien de karabijnhaken en de schommelhaken van het toestel een slijtage vertoont die groter is dan 10% van de originele dikte, dienen deze vervangen te worden.
  - Slijtage indicator: Als het metalen onderdeel aan de kunststoffen ringen tevoorschijn komt, is het absoluut noodzakelijk alle accessoires te vervangen.
  - Draai de schroeven indien nodig vaste.
  - De weerstand van de grondverankeringen.
  - De aanwezigheid van de schroefdoppen. Als deze niet meer aanwezig zijn, dienen ze vervangen te worden door identieke schroeven en/of schroefdoppen.
  - De staat van de kunststoffen onderdelen (zitjes, voetsteunen...). Vervang ze als ze gebarsten of doorboord zijn.
  - Beschut de schommel tijdens de winter (in een garage, kelder of in een andere ruimte) om de staat van het toestel te vrijwaren van het slechte weer en de gevolgen daarvan op het toestel.
- Behandel eventuele roestvlekken die zich zouden voordoen met een aangepast product. Neem contact op met de Dienst Na Verkoop als de corrosie zich toch verder ontwikkelt.
- Geregeld de bewegende metalen onderdelen smeren. Als de apparaten slijpen, bedekt de haken met een smerende gel en geen vloeibaar olie.
- Let op de staat van de ondergrond waarop het product wordt gemonteerd. Haal stenen en andere voorwerpen waar de gebruiker zich aan kan kwetsen tijdens een val weg.

DIENST NA VERKOOP EN INFORMATIE NORMEN
soulet.zendesk.com

PL

INSTRUKCJA MONTAŻU
Ostrzeżenie. Wyłącznie do użytku domowego. Wyłącznie do użytku na wolnym powietrzu.

Niniejszy produkt został zaprojektowany i wyprodukowany zgodnie z wymogami dyrektywy europejskiej 2009/48/WE w sprawie bezpieczeństwa zabawek. Zgodność z tymi wymaganiami została zweryfikowana na podstawie norm dotyczącymi zabawek EN 71 części 1, 2, 3 i 8 oraz rozporządzenia 1907/2006/WE (REACH) przez niezależne laboratorium. Wszystkie informacje zawarte w niniejszej instrukcji są wymagane przez owo rozporządzenie. Twoim obowiązkiem jest przestrzeganie tych zaleceń, aby umożliwić dzieciom korzystanie z tego produktu przy zachowaniu maksymalnego bezpieczeństwa.

INSTRUKCJA MONTAŻU
- Produkt przeznaczony do samodzielnego montażu.
- Ostrzeżenie. Wymagany montaż przez osobę dorosłą.
- Ostrzeżenie. Małe części. Niebezpieczeństwo udławienia się. Montaż przeprowadzać w oddaleniu od małych dzieci.
- Należy zachować niniejszą instrukcję w celu skorzystania z niej w razie potrzeby, w szczególności podczas prac konserwacyjnych i identyfikacji komponentów przez serwis.
- Liny i/lub wszystkie wadliwe elementy należy wymieniać wyłącznie na części dostarczone przez nasz serwis lub autoryzowanego dystrybutora.
- Nie zmieniać rozmieszczenia wyposażenia. Nie wolno modyfikować produktu, grozi to poważnymi obrażeniami.
- Nieprzestrzeganie zaleceń zawartych w niniejszej instrukcji może spowodować niebezpieczeństwo przy użytkowaniu oraz ryzyko upadku/uderzenia.
- Montaż oraz użytkowanie produktu niezgodnie z instrukcją zwalnia producenta z jakiejkolwiek odpowiedzialności.
- Opakowania nie są zabawką, nie dawaj ich dzieciom do zabawy. Opakowania należy usuwać zgodnie z przepisami. Przestrzegaj zasad recyklingu.
- Przed montażem upewnij się, że:
  1 - miejsce, w którym produkt zostanie zamontowany, jest:
  -płaskie i poziome
  - oddalone o co najmniej 2 metry od wszelkich przedmiotów, budowli i przeszkód (żywopłoty, drzewa, sznury do suszenia prania, kable elektryczne), które mogłyby spowodować obrażenia użytkownika produktu.
  - powierzchnia nie może być twarda (asfalt, beton itd.), wybierz trawnik lub miękki teren (piasek, amortyzujący materiał)
  2 - śruby są kompletne. Zachowaj dodatkowe elementy, mogą być przydatne podczas późniejszych prac konserwacyjnych.
- Po montażu:
  - W razie potrzeby wyreguluj liny (zgodnie ze schematem Y).
  Ustaw odległość pomiędzy dolną częścią urządzenia a podłożem. Odległość ta zapewnia bezpieczne użytkowanie zabawki. Jeśli jest ona mniejsza niż wskazana na rysunku W, zastosuj plastikowe pierścienie, by wyregulować wysokość siedziska. Jeśli nie jest to możliwe, skontaktuj się z serwisem.

ZASADY BEZPIECZEŃSTWA UŻYTKOWANIA
- Ostrzeżenie. Produkt jest przeznaczony do:
  - użytku domowego na zewnątrz. Nie jest przeznaczony do użytku na placach zabaw, zarówno prywatnych (hotele, schroniska, campingi, placówki publiczne) jak i publicznych (szkoły, ogrody i parki).
  - dla dzieci od 3 do 12 lat o maksymalnej wadze 50 kg (Z wyjątkiem siedziska dla małych dzieci: wyłącznie dla dzieci w wieku od 6 do 24 miesięcy o wadze do 15 kg). Maksymalna waga dla jednego siedziska wynosi 35 kg w przypadku konstrukcji z podwójnym siedziskiem (huśtawka wagowa i w formie ławki).
- Ostrzeżenie. Nieodpowiednie dla dzieci w wieku poniżej 36 miesięcy. Nieodpowiednie urządzenie. Ryzyko upadku.
- Ostrzeżenie. Do użytku pod bezpośrednim nadzorem osoby dorosłej. Niniejsza zabawka może być używana wyłącznie pod nadzorem osoby dorosłej, która zapewni, że:
  - dzieci korzystające z zabawki są w odpowiednim wieku i zdolne do jej użytku.
  - na jednym siedzisku znajduje się tylko jedno dziecko
  - żadne dziecko nie znajduje się w obszarze ruchu huśtawki: ryzyko uderzenia.
  - żadne dziecko nie używa produktu w nieodpowiedni/niebezpieczny sposób: ryzyko poważnych obrażeń.

KONSERWACJA
- Aby uniknąć zagrożenia ze strony produktu podczas jego użytkowania, co miesiąc należy sprawdzać"
  - Haki do zawieszania i łożyska przegubowe Należy wymienić je, jeśli ich zużycie przekracza 10% początkowej grubości.
  - Wskaźnik zużycia: gdy tylko metalowa część pojawi się na poziomie pierścienia z tworzywa sztucznego, konieczna jest wymiana całego urządzenia.
  - Dokręcenie wszystkich śrub i nakrętek
  - Wytrzymałość kotew w podłożu
  - Obecność nakładek na nakrętkach, w razie ich braku należy je wymienić na takie same nakrętki i/lub nakładki.
  - Stan elementów z tworzywa sztucznego (siedzisko, podnóżek). Należy je wymienić, jeśli są pęknięte lub dziurawe.
- W okresie zimowym i w celu uniknięcia uszkodzeń spowodowanych czynnikami atmosferycznymi należy przechowywać urządzenie pod dachem (garaż, piwnica...).
- W zależności od położenia geograficznego (wybrzeże morskie...) niektóre powłoki mogą ulec uszkodzeniu. W przypadku pojawienia się rdzy na elementach metalowych zastosuj odpowiedni produkt. Jeśli rdza się powiększa, skontaktuj się z serwisem.
- Nasmaruj wszystkie ruchome elementy metalowe. Jeśli urządzenie skrzypi, powlecz haki odpowiednim smarem w formie żelu. Nie stosuj płynnego smaru
- Dbaj o stan podłoża, na którym zainstalowany jest produkt, usuń kamyki i inne przedmioty, które mogą zranić użytkowników w razie upadku.

SERWIS i INFORMACJE NA TEMAT NORM
soulet.zendesk.com

HU

SZERELÉSI ÚTMUTATÓ
Figyelmeztetés. Csak otthoni használatra. Csak külltéri használatra.

Kedves vásárlónk,
Ezt a terméket úgy tervezték és gyártották, hogy az, a 2009/48/EK európai játékok biztonsági irányelveinek megfeleljen.
A követelmények teljesítésének ellenőrzését egy független laboratórium a következő, játékok biztonságára vonatkozó EN 71 part 1, 2, 3, and 8, és 1907/2006/CE rendelet alapján végezte. A használati utasításon szereplo összes információ megfelel a szabályozás követelményeinek.
Tartsa be ezeket annak érdekében, hogy gyermeke biztonsággal használhassa a terméket.

SZERELÉSI ÚTMUTATÓ
- A termék önálló összeszerelésre való.
- Figyelmeztetés. Felnőtt szerelje össze.
- Figyelmeztetés. Kis alkatrészek. Fulladásveszély. Tartsa távol gyermekét az összeszerelés ideje alatt.
- Orizze meg ezt az útmutatót további használatra, leginkább a következőkben :
  - Karbantartási muveletek
  - Termék alkatrészei az esetleges szervízelés esetére.
- Minden hibás darabot / alkatrészt csak szervízünkön keresztül lehet kicserélni.
- Ne változtassa meg a felszerelés elrendezését. A termék módosítása tilos, mert súlyos sérülésekkel járhat.
- A használati útmutató utasításainak gyelmen kívül hagyása a termék veszélyes használatát idézheti elo , leesés és / vagy ütés veszélye.
- A jelen tájékoztatóban felsorolt előírásokon kívül eső balesetek felszabadítják a gyártó összes felelősségét.
- A csomagolás nem játék, ne hagyja, hogy a gyerekek játszanak vele. Ne dobja el a csomagolást, vagyis a zsákokat és a dobozokat a természetbe. Kövesse az újrahasznosítási utasításokat.
- Összeszerelés elott bizonyosodjon meg arról, hogy :
  1 – A hely, ahol a terméket felépíti :
  - Sík és vízszintes
  - Minimum 2 méterre legyen minden olyan tárgytól, szerkezettol, vagy egyéb akadálytól (bokor, fa, ruhaszárító, elektromos vezeték stb.), mely árthat a termék felhasználójának. – Ne kemény talajon (beton, aszfalt stb.) állítsa fel a játékot.
  Válasszon füves vagy egyéb lágy talajt (homok, rázkódást elnyelo anyag stb.).

2 – A rögzítés befejezése. A szerelés végén maradhatnak fel nem használt alkatrészek, ezeket tarsa meg késobbi felhasználásra (tartalék alkatrészek).
• Összeszerelés után :
-Tisztítson meg minden fa alkatrészt csiszolópapírral a szálkáktól, amelyekkel a szerelés során dolgozni fog.
- Ha szükséges, igazítsa be az összeillesztéseket (lásd az Y ábrát).
Ellenorizze a szerkezet (hinta) alsó felülete és a talaj közötti távolságot. A termék biztonságos használata érdekében a távolságokat tiszteletben kell tartani. Amennyiben ez a távolság a W ábrán jelzett speci káció alatt van, akkor használja a muanyag karikákat a magasság beállításához. Amennyiben ez nem lehetséges, kérem forduljon szervizünkhöz.

KARBANTARTÁSI UTASÍTÁSOK
• Figyelmeztetés. A termék használata :
- Magáncélú szabadtéri felhasználásra. Nem kollektív használatra (hotel, kemping, közterület stb.), és nem nyilvános használatra (iskolai játszótér, nyilvános játszótér) tervezve.
- 3-12 éves gyermekek számára, maximum 50 kg-ig (Amennyiben a termék bébi üléssel van felszerelve, 6-24 hónapos korig, maximum 15kg súlykorlátozással terhelheto). A maximum súly a duplaüléses hinták esetén 35kg-ra redukálódik ülésenként (lásd páros hinta & hajóhinta).
• Figyelmeztetés. Csak 36 hónaposnál idősebb gyermekek számára alkalmas. Nem megfelelő hintaelem balesetet okozhat.
• Figyelmeztetés. Csak felnőtt közvetlen felügyelete mellett használható. Ez a játék csak felnott felügyelete mellett használható, akinek meg kell gyozodnie arról, hogy :
- A gyerekek, akik a játékot használják elég idosek és a megfelelo készségekkel rendelkeznek annak használatához.
- Egy ülést csak egy gyermek használhat.
- Ne legyenek gyerekek a hinta lengo területén: ütés veszély.
- Ne használják helytelenül és / vagy veszélyesen a gyerekek a terméket: súlyos sérülések kockázata.

FAANYAGOKKAL KAPCSOLATOS TUDNIVALÓK
• Figyelmeztetés. CA termék használatából eredo veszélyek elkerülése érdekében havi rendszerességgel ellenorizze az alábbi pontokat :
- Függeszto hurkok és a forgópánt. Cserélje ki oket, ha a kopás az eredeti vastagséghoz képest meghaladja a 10%-ot.
- Kopásjelzo: ha a muanyag gyurun szabad szemmel látható a fém rész, akkor a felszerelést ki kell cserélni.
- A szerkezet és a felszerelések csavarjainak és anyáinak feszessége: húzza meg oket, ha szükséges.
- A horgonycsavarok ellenállása.
- A csavaranyák védosapkáinak megléte. Ha hiányoznak, pótolja oket típusazonos védosapkákkal.
- Muanyag részek általános állapota. Ha repedezettek vagy átfúrták oket, akkor cserélje ki oket.
• A termék idojárási körülményekbol eredo lehetséges károsodásának megelozése érdekében a termékhez tartozó kiegészítoket és felszereléseket télre el kell távolítani és zárt helyen kell tárolni.
• Ha a fém részeken korrózió jelentkezik, tisztítsa meg a felületet megfelelo termékkel. Ha a korrózió tovább terjed, forduljon értékesítés utáni támogató csoportunkhoz
• Kenje be minden mozgó fémelemet. Ha a berendezés nyikorog, kenje be a hurkokat egy megfelelő gél kenőanyaggal. Ne használjon folyékony kenőanyagot.
• Gondoskodjon a felügyeletrol azon a szinten, ahol a terméket felállították, valamint távolítsa el a köveket és minden olyan tárgyat, ami sérüléseket okozhatna a termékrol véletlenül leeso személyeknek.

SZERVIZ ÉS SZABVÁNYOKRA VONATKOZÓ INFORMÁCIÓ
soulet.zendesk.com

SK

NÁVOD NA MONTÁŽ
Upozornenie. Iba na domáce použitie. Len na používanie vonku.

Vážená pani, vážený pán,
tento výrobok bol navrhnutý a vyrobený v súlade s požiadavkami európskej smernice 2009/48/ES týkajúcej sa bezpečnosti hračiek. Dodržanie týchto požiadaviek overilo nezávislé laboratórium podľa normy EN 71 Bezpečnosť hračiek, časť 1, 2, 3 a 8, ako aj podľa nariadenia 1907/2006/ES (REACH). Všetky informácie uvedené v tomto návode vyplývajú z požiadaviek týchto právnych predpisov. Vašou povinnosťou je tieto pokyny dodržiavať, aby vaše deti mohli tento výrobok používať pri maximálnej bezpečnosti.

MONTÁŽNE POKYNY
• Montáž tohto výrobku vykonáva spotrebiteľ.
• Upozornenie. Vyžaduje sa dohľad dospelých.
• Upozornenie. Malé časti. Nebezpečenstvo dusenia. Počas montáže sa malé deti musia zdržiavať v bezpečnej vzdialenosti.
• Tento návod starostlivo uschovajte pre budúcu potrebu, predovšetkým pre vykonávanie údržby a identifikáciu komponentov popredajným servisom.
• Prvky hojdačky a náradia, ako aj akýkoľvek poškodený diel je nutné vymeniť výlučne za diel dodaný naším popredajným servisom alebo autorizovaným distribútorom.
• Nemeňte usporiadanie hojdačiek/náradia. Výrobok v žiadnom prípade neupravujte – nebezpečenstvo vážneho úrazu.
• Nedodržanie pokynov uvedených v tomto návode môže viesť k nebezpečnému používaniu výrobku, pri ktorom hrozí riziko pádu a/alebo nárazu.
• Výrobca odmieta akúkoľvek zodpovednosť za úrazy vzniknuté v dôsledku používania výrobku v rozpore s pokynmi uvedenými v tomto návode.
• Obaly nie sú hračky. Nedovoľte, aby sa s nimi deti hrali.
Obaly nevyhadzujte do prírody. Dodržujte pokyny týkajúce sa recyklácie.
• Pred montážou sa uistite, že:
1 – Miesto, kde bude výrobok namontovaný, je:
- rovné a tvorí vodorovnú plochu;
- je vzdialené najmenej dva metre od iných predmetov, konštrukcií alebo prekážok (plot, strom, šnúra na bielizeň, elektrický kábel atď.), ktoré by mohli používateľovi výrobku spôsobiť poranenie;
- nemá tvrdý povrch (asfalt, betón atď.). Podľa možnosti uprednostnite trávnik alebo mäkký povrch (piesok, materiály tlmiace pád atď.).
2 – Balenie obsahuje všetok potrebný spojovací materiál (skrutky atď.). Ak vám po montáži ostane spojovací materiál navyše, uschovajte ho pre budúcu potrebu – môže sa vám zísť napríklad pri údržbe.
• Po montáži:
-Nastavte prvky hojdačky a ďalšie náradie, ktoré si vyžadujú nastavenie (podľa schémy Y).
Skontrolujte vzdialenosť medzi spodnou stranou hojdačky/náradia a zemou. Táto vzdialenosť musí umožňovať bezpečné používanie výrobku. Ak je vzdialenosť kratšia ako údaje uvedené na obrázku W, pomocou plastových krúžkov nastavte výšku sedadla. Ak to nie je možné, kontaktujte popredajný servis.

POKYNY NA BEZPEČNÉ POUŽÍVANIE
• Upozornenie. Tento výrobok je určený:
- Na domáce použitie v exteriéri. Nie je určený na použitie na kolektívnych ihriskách, či už na súkromných (hotely, penzióny, kempy, ubytovacie zariadenia, budovy prístupné verejnosti atď.) alebo verejných priestranstvách (školské ihriská, mestské alebo obecné záhrady a parky).
- pre deti vo veku 3 až 12 rokov s maximálnou hmotnosťou 50 kg. (Okrem sedadla pre batoľatá: určené výhradne pre deti vo veku 6 až 24 mesiacov s maximálnou hmotnosťou 15 kg). Táto maximálna hmotnosť je obmedzená na 35 kg na jedno sedadlo v prípade náradia s dvojitým sedením (výkyvná hojdačka so sedením oproti sebe a závesná hojdačka).
• Upozornenie. Nevhodné pre deti vo veku do 36 mesiacov. Nevhodné hojdačky/náradie. Nebezpečenstvo pádu.
• Upozornenie. Používať pod priamym dohľadom dospelej osoby. Táto hračka sa môže používať výlučne pod dohľadom dospelej osoby, ktorá sa musí uistiť, že:
- deti, ktoré túto hračku používajú, majú požadovaný vek a zručnosti potrebné na jej používanie;
- na jednom sedadle sedí vždy iba jedno dieťa;
- v priestore, do ktorého ho zasahuje kývajúca sa hojdačka alebo iné náradie, sa nenachádza žiadne dieťa: nebezpečenstvo nárazu;
- žiadne dieťa nepoužíva výrobok nevhodným a/alebo nebezpečným spôsobom: nebezpečenstvo vážneho úrazu.

ÚDRŽBA
• Aby sa zabránilo akémukoľvek nebezpečenstvu počas používania tohto výrobku, je nutné každý mesiac skontrolovať nasledovné:
- Závesné háky a ložiská otočných spojov. Tieto komponenty je nutné vymeniť, ak je ich opotrebovanie väčšie ako 10 % pôvodnej hrúbky.
- Indikátor opotrebovania: ak sa na plastovom krúžku objaví kovová časť, je nutné vymeniť celú hojdačku/náradie.
- Utiahnutie všetkých skrutiek a matíc: v prípade potreby ich utiahnite.
- Odolnosť kotviacich prvkov zapustených do zeme.
- Prítomnosť ochranných krytov matíc: ak chýbajú, je nutné ich nahradiť rovnakými maticami a/alebo ochrannými krytmi.
- Stav plastových dielov (sedadlá, opierky na nohy...). Ak sú prasknuté alebo deravé, je nutné ich vymeniť.
• V zimnom období, aby sa predišlo poškodeniu vplyvom nepriaznivého počasia, sa hojdačky/náradie odporúča odložiť pod prístrešok (do garáže, pivnice atď.).
• V závislosti od zemepisnej oblasti (prímorské oblasti a pod.) môže dôjsť k poškodeniu niektorých druhov povrchov výrobku. V prípade známok korózie na kovových častiach výrobku tieto časti ošetrite vhodným prípravkom. Ak korózia ďalej postupuje, kontaktujte popredajný servis.
• Všetky pohyblivé kovové časti je nutné premazávať. Ak hojdačky/náradie škrípu, závesné háky potrite vhodným typom maziva gélovej konzistencie. Nepoužívajte tekuté mazivo.
• Pravidelne kontrolujte, v akom stave sa nachádza zem v mieste, kde je výrobok nainštalovaný, a odstráňte kamene a iné predmety, ktoré by v prípade pádu dieťaťa mohli spôsobiť poranenie.

POPREDAJNÝ SERVIS a INFORMÁCIE O NORMÁCH
soulet.zendesk.com

CZ

NÁVOD K MONTÁŽI
Upozornění. Jen pro domácí použití. Jen pro venkovní použití.

Vážený zákazníku,
tento výrobek byl navržen a vyroben podle požadavků evropské směrnice 2009/48/ES o bezpečnosti hraček. Dodržování těchto požadavků byla zkontrolována nezávislou laboratoří v souladu s normami EN 71 část 1, 2, 3 a 8 o bezpečnosti hraček a nařízením 1907/2006/ZE (REACH). Všechny informace obsažené v tomto pokynu jsou vyžadovány těmito předpisy. Chcete-li dětem umožnit bezpečné používání tohoto produktu, musíte je dodržovat.

NÁVOD K MONTÁŽI
• Tento výrobek musíte sestavit sami.
• Upozornění. Nutné sestavení hračky dospělou osobou.
• Upozornění. Malé části. Nebezpečí zaknutí. Během montáže udržujte děti v bezpečné vzdálenosti.
• Tento návod si musíte uschovat pro další použití, zejména pro:
  - údržbu
  - identifikaci dílů naším poprodejním servisem.
• Každé vadné zařízení a/nebo jeho část může být nahrazena pouze zařízením/součástí dodaným naším poprodejním servisem nebo schváleným prodejcem.
• Neměňte složení otočných prvků. Výrobek nesmí být upravován, jinak hrozí vážné zranění.
• Nerespektování pokynů podrobně uvedených v tomto návodu bude chápáno jako nebezpečné používání výrobku s nebezpečím pádu nebo úrazu elektrickým proudem.
• Výrobce odmítá veškerou odpovědnost za nehody, které by mohly nastat, pokud nebudou dodržena výše uvedená doporučení.
• „Balení není hračka, nedovolte dětem, aby si s ním hrály.
Nevyhazujte balicí pytle a krabice v přírodě. Postupujte podle pokynů k recyklaci.
• Před montáží se ujistěte, že:
1 - Místo, kde produkt stavíte, je:
  - Rovné a vodorovné.
  - Minimálně 2 metry od jakéhokoli předmětu, konstrukce nebo jiné překážky (živý plot, strom, šňůra na prádlo, elektrické vedení ...), která by mohla ublížit uživateli produktu.
  - Ne na tvrdou podlahu (beton, asfalt ...). Vyberte trávu nebo jiný druh měkkého podkladu (písek, materiály tlumící nárazy ...).
2 - Upevnění je dokončeno. Na konci instalace vám mohou zbýt nepoužité součásti, které si nechte pro další použití (náhradní díly).
• Po montáži:
-V případě potřeby upravte nastavení zařízení (viz obrázek Y).
-Zkontrolujte vzdálenost mezi spodním povrchem zařízení a zemí. Aby bylo možné produkt bezpečně používat, je třeba dodržovat vzdálenosti.
Pokud nedosahují specifikací uvedených na obrázku W, použijte k nastavení výšky sedačky plastové kroužky. Pokud to není možné, kontaktujte náš poprodejní servis.

BEZPEČNOSTNÍ POKYNY A POKYNY K POUŽITÍ

- Upozornění. Tento produkt je určen:
  - Pro domácí použití venku. Není určeno k hromadnému soukromému použití (hotel, místo odpočinku, kempování, kasárna, veřejná budova...), k hromadnému veřejnému použití (školní hřiště, veřejná zahrada).
  - Pro děti od 3 do 12 let, maximální hmotnost 50 kg. (Kromě dětské sedačky: je určena pouze pro děti od 6 do 24 měsíců, maximální hmotnost 15 kg). U dvojitého sedacího zařízení je maximální hmotnost snížena na 35 kg na jedno místo k sezení (viz závěsná a dvojitá houpačka).
- Upozornění. Nevhodné pro děti mladší 36 měsíců. Nevhodný houpací prvek. Nebezpečí pádu.
- Upozornění. Používat pouze pod dohledem dospělé osoby. Tato hračka musí být používána pod dohledem dospělé osoby, která musí zajistit, aby:
  - Děti, které hračku používají, jsou dostatečně staré a mají dovednosti ji používat.
  - Sedačka je určena pouze jedno dítě.
  - K oblasti výkyvu zařízení není dovolený přístup dětí: nebezpečí úrazu elektrickým proudem.
  - Děti nesmí používat produkt nevhodně a/nebo nebezpečně: nebezpečí vážného zranění.

POKYNY K ÚDRŽBĚ

- Aby se předešlo jakémukoli nebezpečí při používání výrobku, je nutné každý měsíc zkontrolovat několik bodů:
  - Závěsné háky a závěs. Pokud je opotřebení o 10% větší než původní tloušťka, vyměňte je.
  - Indikátor opotřebení: zařízení musí být vyměněn, když je na plastovém kroužku viditelná kovová část.
  - Utažení šroubů a matic konstrukce a zařízení: v případě potřeby je znovu dotáhněte.
  - Odpor kotev.
  - Přítomnost převlečných matic. Pokud chybí, nahraďte je stejným víčkem matice.
  - Obecný stav plastové části. Pokud jsou prasklé nebo vyvrtané, vyměňte je.
- Abyste zabránili poškození produktu vlivem povětrnostních podmínek, vyjměte a uložte veškeré přístroje a příslušenství produktu v zimním období.
- Pokud na kovových částech dojde ke korozi, očistěte je vhodným přípravkem. Pokud koroze stále pokračuje, kontaktujte náš poprodejní servis.
- Všechny kovové části by měly být namazány. Pokud háky skřípají, naneste na ně upravený tuk ve formě gelu. Nepoužívejte tekuté mazivo, protože by stékalo po fixacích a houpacím příslušenství.
- Dávejte pozor na podklad, kde je produkt nainstalován, odstraňte kameny a všechny ostatní předměty, které by mohly uživatelům ublížit v případě pádu.

POPRODEJNÍ SERVIS A INFORMACE O NORMÁCH

soulet.zendesk.com

HR

UPUTE ZA MONTAŽU

Upozorenje. Samo za uporabu u domu.
Samo za uporabu na otvorenom prostoru.

Poštovani,
ovaj proizvod dizajniran je i proizveden u skladu sa zahtjevima direktive 2009/48/EZ Europskog parlamenta i Vijeća o sigurnosti igračaka. Sukladnost s tim zahtjevima potvrđio je nezavisni laboratorij, slijedeći norme za igračke EN 71 dio 1, 2, 3, i 8 te uredbu 1907/2006/EZ (REACH). Sve informacije navedene u ovom priručniku proizlaze iz ovih propisa. Dužni ste pridržavati se ovih uputa kako biste svojoj djeci osigurali što sigurniju upotrebu ovog proizvoda.

UPUTE ZA SASTAVLJANJE

- Ovaj proizvod sastavljate samostalno.
- Upozorenje. Mora sklopiti odrasla osoba.
- Upozorenje. Sitni dijelovi. Opasnost od gušenja. Udaljite malu djecu tijekom sastavljanja.
- Ovaj priručnik obavezno čuvajte za buduću upotrebu, posebno za: kasnije postupke održavanja, identifikaciju dijelova od strane korisničke službe.
- Svaka neispravna sprava i/ili bilo koji neispravni dio moraju se zamijeniti isključivo dijelovima koje isporučuje naša korisnička služba ili ovlašteni prodavač.
- Ne mijenjajte konstrukciju sprave. Proizvod se ne smije modificirati, inače postoji opasnost od ozbiljnih ozljeda.
- Upozorenje. Ne mijenjajte konstrukciju sprave.
- Proizvod se ne smije modificirati, inače postoji opasnost od ozbiljnih ozljeda.
- Nepoštivanje uputa navedenih u ovom priručniku rezultirat će opasnom upotrebom i uzrokovat će opasnost od pada i/ili udara.
- Proizvođač odbija svaku odgovornost u slučaju nesreća nastalih uslijed nepoštivanja uputa navedenih u ovom priručniku.
- Ambalaža nije igračka, nemojte dopustiti djeci da se njome igraju. Ne bacajte ambalažu u okoliš. Pridržavajte se uputa za reciklaranje.
- Prije sastavljanja, provjerite sljedeće:
  1 – mjesto na kojem želite postaviti proizvod mora biti:
  – ravno i horizontalno
  – udaljeno najmanje dva metra od bilo kojeg predmeta, konstrukcije ili prepreke (živica, stablo, uže za sušenje odjeće, električni kabel...) koji bi mogli ozljediti korisnika proizvoda
  – trava ili neka vrsta meke površine (pijesak, apsorbirajući materijali...); ne postavljajte proizvod na tvrdu površinu (asfalt, beton...)
  2 – vijci moraju biti potpuno učvršćeni. Sačuvajte rezervne dijelove jer mogu biti korisni za kasnije održavanje.
- Nakon sastavljanja:
  -Po potrebi podesite spravu (vidi sliku Y).
  Provjerite udaljenost od tla. Ova udaljenost omogućuje sigurnu upotrebu igrališta. Ako su udaljenosti manje od onih naznačenih na slici W, podesite visinu sjedala pomoću plastičnih prstenova. U slučaju poteškoća kontaktirajte našu korisničku službu.

SIGURNOSNE UPUTE ZA UPOTREBU

- Upozorenje. Ovaj proizvod namijenjen je:
  – za kućnu upotrebu na otvorenom. Nije namijenjen za upotrebu na igralištima, bilo da su ona privatna (hoteli, smještaji, kampovi, javne ustanove...) ili javna (školska igrališta, gradski vrtovi ili parkovi).
  – djeci od 3 do 12 godina, maksimalne težine od 50 kg. (Izuzev dječje sjedalice: namijenjeno samo djeci od 6 do 24 mjeseci, maksimalne težine od 15 kg). Ova maksimalna težina smanjena je na 35 kg po sjedećem mjestu u slučaju sprave s dva sjedala (klackalica i vrtna ljuljačka).
- Upozorenje. Igračka nije prikladna za djecu mlađu od 36 mjeseci. Nepriklladna sprava. Opasnost od pada.
- Upozorenje. Upotrebljavati samo pod izravnim nadzorom odraslih. Ova igračka mora se koristiti pod nadzorom odrasle osobe koja treba osigurati:
  – da su djeca koja koriste igračku dovoljno stara i da imaju potrebne sposobnosti za njezino korištenje.
  – da je na jednom sjedalu samo jedno dijete
  – da nijedno dijete nije u radijusu ljuljačke: opasnost od udara»
  – da nijedno dijete ne upotrebljava proizvod na pogrešan i/ili opasan način: opasnost od ozbiljnih ozljeda.

ODRŽAVANJE

- Da biste osigurali da proizvod nije opasan za korištenje, svaki mjesec morate provjeriti sljedeće:
  – Kuke za suspenziju i zglobni spojevi. Promijenite ih ako je trošenje veće od 10 % originalne debljine.
  – Pokazatelj istrošenosti: čim metalni dio na plastičnom prstenu postane vidljiv cijela se sprava mora promijeniti.
  – Zatezanje vijaka i matica: po potrebi ih ponovno zategnite.
  – Čvrstoću usidrenih dijelova.
  – Zaštitne kapice na maticama od vijaka: ako nedostaju, zamijenite ih identičnim maticama i/ili kapicama.
  – Stanje plastičnih dijelova (sjedala, oslonac za noge...), zamijenite ih ako su puknuti ili oštećeni.
- Kako biste spriječili oštećenja uzrokovana vremenskim neprilikama, spremite spravu u garažu ili podrum tijekom zimskog razdoblja.
- Ovisno o geografskom području (obala mora...), neki pokrovni materijali mogu se uništiti. U slučaju pojave korozije na metalnim dijelovima, tretirajte ih odgovarajućim proizvodima. Ako se korozija nastavi širiti, obratite se našoj korisničkoj službi.
- Podmažite sve pomične metalne dijelove.
- Ako sprava škripi, premažite kuke odgovarajućim sredstvom za podmazivanje u obliku gela. Ne koristite tekuća maziva.
- Pratite stanje tla na kojem je proizvod postavljen, uklonite šljunak i druge predmete koji bi mogli ozlijediti korisnike u slučaju pada.

USLUGE NAKON PRODAJE i INFORMACIJE O STANDARDIMA

soulet.zendesk.com

EL

ΟΔΗΓΙΕΣ ΣΥΝΑΡΜΟΛΟΓΗΣΗΣ

Προειδοποίηση. Μόνο για οικιακή χρήση.
Μόνο για χρήση εξωτερικό χώρο.

Αγαπητή κυρία, αγαπητέ κύριε,
Το προϊόν αυτό σχεδιάστηκε και κατασκευάστηκε πληρώντας τις απαιτήσεις της ευρωπαϊκής οδηγίας 2009/48/ΕΚ σχετικά με την ασφάλεια των παιχνιδιών. Η συμμόρφωση προς τις απαιτήσεις αυτές έχει επιβεβαιωθεί, κατ'εφαρμογή των προτύπων παιχνιδιών EN 71 μέρη 1, 2, 3 και 8 όπως επίσης και του κανονισμού 1907/2006/CE (REACH), από ανεξάρτητο εργαστήριο. Όλες οι πληροφορίες που περιλαμβάνονται στην παρούσα οδηγία, επιβάλλονται από τον εν λόγω κανονισμό. Εναπόκειται σε εσάς να τηρείτε τις οδηγίες αυτές, ούτως ώστε τα παιδιά σας να μπορούν να χρησιμοποιούν το προϊόν αυτό με την μέγιστη ασφάλεια.

ΟΔΗΓΙΕΣ ΣΥΝΑΡΜΟΛΟΓΗΣΗΣ

- Το προϊόν αυτό πρέπει να συναρμολογηθεί από εσάς τους ίδιους.
- Προειδοποίηση. Απαιτείται συναρμολόγηση από ενήλικα.
- Προειδοποίηση. Μικρά μέρη. Κίνδυνος πνιγμού. Απομακρύνετε τα μικρά παιδιά κατά την συναρμολόγηση.
- Οι οδηγίες αυτές πρέπει οπωσδήποτε να διατηρηθούν, ούτως ώστε να μπορέσετε να τις συμβουλευτείτε σε περίπτωση ανάγκης, για : μεταγενέστερες εργασίες συντήρησης, αναγνώριση των στοιχείων από την υπηρεσία εξυπηρέτησης πελατών μετά την πώληση.
- Η κατασκευή και/ ή οποιοδήποτε ελαττωματικό εξάρτημα θα πρέπει να αντικαθίστανται αποκλειστικά από κατασκευαστικά στοιχεία που παρέχονται από από την υπηρεσία εξυπηρέτησης πελατών μετά την πώληση ή από εξουσιοδοτημένο διανομέα.
- Η διάταξη των εξαρτήσεων δεν πρέπει να τροποποιείται. Η συσκευή δεν πρέπει να τροποποιηθεί, κίνδυνος σοβαρού τραυματισμού.
- Προειδοποίηση. Η διάταξη των εξαρτήσεων δεν πρέπει να τροποποιείται.
- Η συσκευή δεν πρέπει να τροποποιηθεί, κίνδυνος σοβαρού τραυματισμού.
- Η μη συμμόρφωση με τις λεπτομερείς οδηγίες στο παρόν έγγραφο θα έχει ως αποτέλεσμα επικίνδυνη χρήση συνοδευόμενη από κίνδυνο πτώσης και/ ή κρούσης.
- Ο κατασκευαστής δεν αναλαμβάνει καμία ευθύνη για οποιοδήποτε ατύχημα έπειτα από χρήση η οποία δεν τηρεί τις συστάσεις των οδηγιών αυτών
- Οι συσκευασίες δεν είναι παιχνίδια, μην αφήνετε τα παιδιά να παίζουν με αυτές.
  Παρακαλείστε να μην απορρίπτετε τις συσκευσίες στη φύση. Τηρείτε τις οδηγίες ανακύκλωσης.
- Πριν την συναρμολόγηση, βεβαιωθείτε ότι :
  1 - Η ζώνη επάνω στην οποία θα συναρμολογήσετε την κατασκευή είναι :
  -επίπεδη και οριζόντια
  -Βρίσκεται τουλάχιστον σε απόσταση δύο μέτρων από οποιοδήποτε αντικείμενο, κατασκευή ή εμπόδιο (θάμνος, δέντρο, σύρμα για άπλωμα ρούχων, ηλεκτρικό καλώδιο...), που θα μπορούσε να προκαλέσει τραυματισμό του χρήστη του προϊόντος.
  -η επιφάνεια της δεν πρέπει να είναι σκληρή (άσφαλτος, μπετόν...), προτιμήστε το γρασίδι ή μαλακό έδαφος (άμμος, υλικά που απορροφούν τους κραδασμούς...)
  2 - Οι βίδες είναι πλήρεις. Διατηρήστε τα επιπρόσθετα στοιχεία, μπορεί να σας φανούν χρήσιμα για μεταγενέστερες εργασίες συντήρησης.
- Μετά την συναρμολόγηση :
  -Ρυθμίστε (ακολουθώντας το σχήμα Y) τα μέρη τα οποία χρειάζονται ρύθμιση.
  Ελέγξτε την απόσταση ανάμεσα στο κάτω μέρος της κατασκευής και το έδαφος. Η απόσταση αυτή επιτρέπει την ασφαλή χρήση του προϊόντος. Εάν είναι κατώτερη από αυτή που αναφέρεται στο σχήμα W, χρησιμοποιήστε τους πλαστικούς κρίκους για να ρυθμίσετε το ύψος του καθίσματος. Εάν αυτό είναι αδύνατο, επικοινωνήστε με την υπηρεσία εξυπηρέτησης πελατών μετά την πώληση.

ΟΔΗΓΙΕΣ ΑΣΦΑΛΟΥΣ ΧΡΗΣΗΣ

- Προειδοποίηση. Το προϊόν αυτό προορίζεται για :
  - οικογενειακή χρήση σε εξωτερικό χώρο. Δεν προορίζεται για χρήση σε κοινόχρηστους παιδότοπους, είτε πρόκειται για : ιδιωτικούς χώρους (ξενοδοχεία, εξοχικές κατοικίες, κατασκηνωτικούς χώρους, στρατώνες, εγκαταστάσεις που δέχονται κοινό...) ή δημόσιους χώρους (παιδότοποι σχολείων, δημοτικών κήπων ή πάρκων).
  -για παιδιά από 3 μέχρι 12 ετών μέγιστου βάρους 50 kg. (Εκτός παιδικού καθίσματος : προορίζεται μόνο για παιδιά από 6 μέχρι 24 μηνών, μέγιστου βάρους 15 kg). Το μέγιστο αυτό βάρος παρατείνεται σε 35 kg ανά κάθισμα στην περίπτωση κατασκευών διπλού καθίσματος (τραμπάλα και κούνια).
- Προειδοποίηση. Δεν είναι κατάλληλο για παιδιά κάτω των 36 μηνών. Ακατάλληλη συσκευή. Κίνδυνος πτώσης.
- Προειδοποίηση. Να χρησιμοποιείται υπό την άμεση επίβλεψη ενηλίκου. Η χρήση του παιχνιδιού αυτού πρέπει να γίνεται υποχρεωτικά υπό την επίβλεψη ενηλίκου, ο οποίος πρέπει να βεβαιώνεται ότι :
  - τα παιδιά το οποία χρησιμοποιούν το παιχνίδι αυτό έχουν την ηλικία και ικανότητα να το κάνουν.
  -ότι υπάρχει μόνο ένα παιδί ανά κάθισμα και ότι κανένα παιδί δεν βρίσκεται στις ζώνες ταλάντωσης της κατασκευής
  -Ότι κανένα παιδί δεν χρησιμοποιεί το προϊόν αυτο με τρόπο επικίνδυνο/ ακατάλληλο : κίνδυνος σοβαρού τραυματισμού.

ΣΥΝΤΗΡΗΣΗ

- Παρακαλείστε όπως ελέγχετε κάθε μήνα, προς αποφυγή κινδύνου κατά την χρήση του προϊόντος :
  -Τα άγκιστρα ανάρτησης και τα έδρανα αρθρωτών συνδέσεων εάν παρουσιάζουν φθορά μεγαλύτερη του 10% του αρχικού πάχους.
  -Τον δείκτη φθοράς : μόλις εμφανιστεί το μεταλλικό μέρος στον πλαστικό κρίκο, θα πρέπει να αλλαχθεί το σύνολο του μέρους.
  -Την σύσφιγξη βιδών και στοιχείων συγκράτησης : να γίνεται σύσφιγξη εάν αυτό είναι απαραίτητο.
  -Την αντίσταση αγκύρωσης στο έδαφος.
  -Τα καπάκια στοιχείων συγκράτησης : εάν λείπουν, παρακαλείσθε όπως τα αντικαταστήσετε με πανομοιότυπα στοιχεία συγκράτησης/ καπάκια.
  -Την κατάσταση των πλαστικών μερών (καθίσματα, υποπόδια...). Παρακαλείσθε όπως τα αντικαταστήσετε εάν έχουν τρυπηθεί ή σπάσει.
- Κατά τη χειμερινή περίοδο και προς αποφυγή των φθορών λόγω κακοκαιρίας, παρακαλούμε να φυλάσσετε την κατασκευή σε προστατευμένο σημείο (υκαράζ, αποθήκη...)
- Αναλόγως της γεωγραφικής θέσης (παραθαλάσσιο μέρος...), ορισμένες επιστρώσεις ενδέχεται να υποστούν φθορά. Σε περίπτωση εμφάνισης σκουριάς στα μεταλλικά μέρη, χρησιμοποιείστε το κατάλληλο προϊόν. Εάν η διάβρωση συνεχίζει να εξαπλώνεται, επικοινωνήστε με την υπηρεσία εξυπηρέτησης πελατών μετά την πώληση.
- Λιπάνετε όλα τα κινητά μεταλλικά μέρη.
- Εάν τα στοιχεία της κατασκευής τρίζουν, λιπάνετε τα αγκίστρια με κατάλληλο λιπαντικό σε μορφή γέλης. Μην χρησιμοποιείτε υγρό λιπαντικό.
- Ελέγξτε την κατάσταση του εδάφους στο οποίο είναι εγκαταστημένο το προϊόν, αφαιρέστε τυχόν πέτρες και άλλα αντικείμενα τα οποία θα μπορούσαν να τραυματίσουν τους χρήστες σε περίπτωση πτώσης.

ΥΠΗΡΕΣΙΑ ΕΞΥΠΗΡΕΤΗΣ ΠΕΛΑΤΩΝ ΚΑΙ ΠΛΗΡΟΦΟΡΙΕΣ ΠΡΟΤΥΠΩΝ

soulet.zendesk.com

.....

SL

NAVODILA ZA NAMESTITEV/MONTAŽO

Opozorilo. Samo za domačo uporabo. Samo za uporabo na prostem.

Spoštovani,ta izdelek je bil zasnovan in izdelan v skladu z zahtevami Evropske direktive 2009/48/ES o varnosti igrač. Neodvisni laboratorij je preveril skladnost s temi zahtevami in sicer glede izpolnjevanja standardov za igrače EN 71, 1., 2., 3. in 8. del ter določili Uredbe 1907/2006/ES (REACH). Vse informacije, ki so podane v tem priročniku, so zahtevane, kot določajo predpisi. Vaša odgovornost je, da sledite tem navodilom, da svojim otrokom omogočite čim varnejšo uporabo tega izdelka.

NAVODILA ZA NAMESTITEV/MONTAŽO

- Ta izdelek morate sestavite sami.
- Opozorilo. Sestaviti mora odrasla oseba.
- Opozorilo. Majhni deli. Nevarnost zadušitve zaradi tujka.
- Med sestavljanjem naj ne bodo v bližini majhni otroci.
- Ta priročnik je treba hraniti za poznejšo uporabo, zlasti za: nadaljnja vzdrževalna dela, identifikacijo komponent s strani poprodajne službe.
- Nosilni okvir in/ali kateri koli okvarjen del je treba zamenjati izključno z delom, ki ga dobavi naša poprodajna služba ali pooblaščeni prodajalec.
- Ne spreminjajte razporeditve nosilnega okvirja. Izdelka ni dovoljeno spreminjati, obstaja nevarnost resnih poškodb.
- Opozorilo. Ne spreminjajte razporeditve nosilnega okvirja.

Izdelka ni dovoljeno spreminjati, obstaja nevarnost resnih poškodb.

- V primeru neupoštevanja navodil, opisanih v tem priročniku, je možnost nevarne uporabe izdelka in sicer nevarnost padca in/ali udarca.
- V primeru uporabe izdelka, ki ni skladna z navodili, podanimi v tem priročniku, je proizvajalec oproščen vseh odgovornosti.
- Embalaža ni igrača, zato naj se otroci ne igrajo z njo.
  Embalaže ne mečite v okolje. Upoštevajte navodila za recikliranje.
- Pred namestitvijo oz. montažo se prepričajte, da:
  1 – je območje, na katerem bo izdelek nameščen:
  - ravno in vodoravno
  - se nahaja vsaj dva metra od katerega koli predmeta, konstrukcije ali ovire (živa meja, drevesa, vrv za oblačila, električni kabel itd.), ki bi lahko poškodoval uporabnika izdelka.
  - površina ne sme biti trda (asfalt, beton ...), preferenčno naj bo zelenica ali mehka površina (pesek, materiali z učinki blaženja...)
  2 – so vsi vijaki uporabljeni in pritrjeni. Obdržite dodatne komponente, ki so lahko uporabne za nadaljnja vzdrževalna dela.
- Po montaži:
  - Po potrebi izvedite prilagoditev na nosilnem okvirju (skladno s shemo Y). Preverite razdaljo med spodnjo stranjo izdelka in tlemi. Ta razdalja omogoča varno uporabo portala. Če so razdalje manjše od tistih, ki so prikazane na sliki W, uporabite plastične obroče za nastavitev višine sedeža. Če to ni mogoče, se obrnite na našo poprodajno službo.

VARNOSTNA NAVODILA ZA UPORABO

- Opozorilo. Ta izdelek je namenjen:
  - za domačo uporabo na prostem. Ni namenjen za uporabo na skupnih igralnih površinah, ne glede na to, ali so: zasebne (hoteli, domovi, kampi, vojašnice, ustanove, odprte za javnost itd.) ali javne (šolske igralnice, vrtovi ali občine v parkih).
  - za otroke od 3. do 12. leta starosti z največ 50 kg teže. (Razen otroškega sedeža: namenjen le otrokom, starih od 6 do 24 mesecev, katerih največja teža je 15 kg). Ta največja teža se zmanjša na 35 kg na sedež pri nosilnih okvirjih za gugalnice z dvojnim sedežem (sedež nasproti in nihajno).
- Opozorilo. Ni primerno za otroke, mlajše od 36 mesecev. Neprimerni nosilni okvir. Nevarnost padca.
- Opozorilo. Igrača se sme uporabljati samo pod neposrednim nadzorom odrasle osebe. Uporaba te igrače mora potekati pod nadzorom odrasle osebe, ki mora zagotoviti:
  - da so otroci, ki uporabljajo igračo, dovolj stari in imajo za to potrebna znanja.
  - da je na sedežu le en otrok
  - da ni nobenega otroka v območju nihanja: nevarnost šokov
  - da noben otrok izdelka ne uporablja neprimerno in/ali nevarno: nevarnost resnih poškodb.

VZDRŽEVANJE

- Da med uporabo izdelka ne bi prihajalo do nevarnosti, vas prosimo, da vsak mesec preverite:
  -Kljuke za vzmetenje in zgibni ležaji. Zamenjajte jih, če se kaže obraba v obsegu več kot 10% prvotne debeline.
  - Indikator obrabe: takoj ko se na ravni plastičnega obroča vidi kovinski del, je nujno treba zamenjati celoten nosilni okvir.
  - Privijanje vseh vijakov in matic: po potrebi jih privijte.
  - Odpornost sidra proti tlom.
  - Prisotnost pokrovčkov na maticah: če manjkajo, jih zamenjajte z enakimi maticami in/ali pokrovčki.
  - Stanje plastike (sedeži, naslon za noge itd.). Zamenjajte te elemente, če so na njih razpoke ali so prebodeni.
- V zimskem obdobju in v izogib da bi prišlo do škode na izdelku zaradi slabega vremena hranite nosilni okvir na varnem (garaža, klet ...).
- Lahko pride do poslabšanja stanja na nekaterih prevlekah na izdelku, odvisno od geografskega območja (morska obala ...). Če se na kovinskih delih pojavi madež rje, jih je treba obdelati s primernim izdelkom. Če se korozija še naprej razvija, se obrnite na servisno službo.
- Podmažite vse kovinske gibljive dele.
- Če pride do škripanja na nosilnem okvirju, kavlje premažite z ustreznim mazivom v obliki gela. Ne uporabljajte tekoče masti.
- Spremljajte stanje tal, na katerih je izdelek nameščen, odstranjujte kamenje in druge predmete, ki lahko pomenijo dodatno tveganje za uporabnika v primeru padca.

POPRODAJNA STORITEV in INFORMACIJE O STANDARDIH

soulet.zendesk.com

.....

BG

УКАЗАНИЯ ЗА МОНТАЖ

Внимание. За употреба само в домашни условия.
Само за употреба на открито.

Госпожо,Господине,
Този продукт е проектиран и произведен в съответствие с изискванията на Европейската директива 2009/48 / ЕС относно безопасността на играчките. Съответствието с тези изисквания е проверено при прилагане на стандартите за играчки EN 71 части 1, 2, 3 и 8, както и на Регламент 1907/2006 / ЕС (REACH), от независима лаборатория. Цялата информация, съдържаща се в тази листовка, се налага с посочения регламент. Вашата отговорност е да следвате тези инструкции, за да дадете възможност на децата си да използват този продукт възможно най-безопасно.

ИНСТРУКЦИИ ЗА СГЛОБЯВАНЕ

- Този продукт трябва да бъде сглобен от вас.
- Внимание. Изисква се сглобяване от възрастен.
- Внимание. Малки части. Опасност от задавяне. По време на монтажа не допускайте малки деца.
- Запазете задължително тази листовка, за да се позовете на нея, ако е необходимо, по-специално за: последващи операции по поддръжка, идентификация на компоненти от Отделът Обслужване след продажби
- Спортните съоръжениия /или която и да е дефектна част трябва да бъдат заменени само с части, доставени от Отделът Обслужване след продажби или оторизиран дилър.
- Разположението на спортното съоръжение не трябва да се променя. Продуктът не трябва да се променя, риск от сериозно нараняване.
- Внимание. Разположението на спортното съоръжение не трябва да се променя.
- Продуктът не трябва да се променя, риск от сериозно нараняване.
- Неспазването на инструкциите, описани в тази листовка, ще доведе до опасна употреба с риск от падане и / или от удар.
- Инциденти в резултат на употреба извън инструкциите, дадени в тази листовка, освобождават производителя от всякакви отговорности.
- Опаковките не са играчки, така че не позволявайте на децата да си играят с тях.
  Не изхвърляйте опаковките сред природата. Спазвайте инструкциите за рециклиране.
- Преди сглобяването се уверете, че:
  1 - зоната, където ще бъде монтиран продуктът, е:
  -равна и хоризонтална
  - Намира се на поне два метра от който и да е предмет, конструкция или препятствие (жив плет, дърво, въже за простор, електрически кабел и др.), които могат да наранят потребителя на продукта.
  - повърхността му не трябва да е твърда (асфалт, бетон ...), за предпочитане тревни площи или мека земя (пясък, амортизационни материали ...)
  2 - винтовете да са завити до край. Запазете допълнителните компоненти, те могат да ви бъдат полезни по време на последващи операции по поддръжка.
  2 - винтовете са завършени. Запазете допълнителните компоненти, те могат да ви бъдат полезни по време на последващи операции по поддръжка.
- След сглобяване:
  - Регулирайте (съгласно схема Y) спортните съоръжения, които го

изискват.
Проверете разстоянието между долната страна на съоръжението и земята. Това разстояние позволява да се осигури използването на хоризонтална греда. Ако то е по-малко от показаните на фигура W, използвайте пластмасовите пръстени, за да регулирате височината на седалката. Ако това не е възможно, свържете се с нашия Отдел обслужване след продажби.

ИНСТРУКЦИИ ЗА БЕЗОПАСНОСТ ПРИ УПОТРЕБА

- Внимание. Този продукт е предназначен за:
  - семейна употреба на открито. Той не е предназначен за използване в колективни зони за игра, независимо дали те са: частни (хотели, хижи, къмпинги, казарми, сгради с обществен достъп и т.н.) или обществени (училищни площадки, общински градини или паркове).
  - деца от 3 до 12 годишна възраст с максимално тегло 50 кг. (С изключение на бебешка седалка: предназначена само за дете на възраст от 6 до 24 месеца с максимално тегло 15 кг). Това максимално тегло се свежда до 35 кг на седалка в случай на съоръжение с двойна седалка (срещуположни и люлка с навес).
- Внимание. Неподходящо за деца под 36 месеца. Неподходящо спортно съоръжение. Опасност от падане.
- Внимание. Да се употребява само при пряк надзор от възрастен. Използването на тази играчка трябва да се извършва под наблюдението на възрастен, който трябва да се увери:
  - че децата, които използват играчката, са на възраст и умения да правят това.
  - че има само по едно дете на седалка
  - че нито едно дете не е в зоните на люлеене на съоръжението: опасност от удари»
  - че нито едно дете не използва продукта по неподходящ и / или опасен начин: опасност от сериозно нараняване.

ПОДДРЪЖКА

- За да избегнете опасност по време на употреба на продукта, ние Ви молим да проверявате всеки месец:
  - Куките за окачване и шарнирните лагери. Смените ги, ако показват износване, по-голямо от 10% от първоначалната дебелина
  - Индикатор за износване: веднага щом се появи металната част на нивото на пластмасовия пръстен, е наложително да смените цялото съоръжение
  - Затягане на всеки винт и гайка: затегнете ги, ако е необходимо
  - Якост на закрепващите елементи към земята
  - Наличието на капачките върху гайките: ако липсват, заменете ги с еднакви гайки и / или капачки
  - Състоянието на пластмасите (седалки, подложка за крака, и др.) Смените ги, ако са напукани или пробити
- През зимния период и за да избегнете повреди поради лошо време, съхранявайте оборудването на сигурно място (гараж, изба и др.)
- В зависимост от географския район (морски и т.н.), някои покрития могат да се повредят. Ако върху металните части се появи петно от ръжда, обработете ги с подходящ продукт. Ако корозията продължава да се развива, свържете се с Отдела за обслужване след продажби
- Смажете всички метални движещи се части.
- Ако съоръжението скърца, намажете куките с подходящо смазочно вещество под формата на гел. Не използвайте течна грес.
- Следете състоянието на земята, върху която е инсталиран продуктът, отстранявайте камъни и други предмети, които могат да наранят потребителите ако паднат.

ОТДЕЛ ОБСЛУЖВАНЕ СЛЕД ПРОДАЖБИ и ИНФОРМАЦИЯ ЗА СТАНДАРТИТЕ
soulet.zendesk.com

RO

MANUAL CU INSTRUCȚIUNI DE MONTARE
Avertisment. Numai pentru uz casnic în exterior.

Stimată Doamnă, Stimate Domn,
Acest produs a fost proiectat și fabricat în conformitate cu cerințele Directivei Europene 2009/48/CE privind siguranța jucăriilor. Conformitatea cu aceste cerințe a fost verificată, în ccea ce privește aplicarea standardelor referitoare la jucării EN 71 părțile 1, 2, 3 și 8, precum și a Regulamentului 1907/2006/CE (REACH), de către un laborator independent. Toate informațiile menționate în acest manual sunt impuse de această reglementare. Este responsabilitatea dumneavoastră să respectați aceste instrucțiuni pentru a le permite copiilor dumneavoastră să utilizeze acest produs în condiții de maximă siguranță.

INSTRUCȚIUNI DE MONTARE

- Acest produs trebuie să fie asamblat de dumneavoastră.
- Avertisment. Este necesară asamblarea de către un adult.
- Avertisment. Părți mici. Pericol de sufocare internă. În timpul montării, aveți grijă să țineți copiii mici la distanță.
- A se păstra neapărat aceste instrucțiuni pentru a le consulta atunci când este necesar, în mod special pentru: operațiunile de întreținere ulterioare, identificarea componentelor de către Serviciul Post-Vânzare.
- Elementele balansoare și/sau orice piesă defectă trebuie să fie înlocuite în mod exclusiv cu o piesă furnizată de Serviciul nostru Post-Vânzare (SPV) sau de un distribuitor autorizat.
- A nu se modifica dispunerea elementelor balansoare. Produsul nu trebuie să fie modificat, risc de vătămare gravă.
- Avertisment. A nu se modifica dispunerea elementelor balansoare.
- Produsul nu trebuie să fie modificat, risc de vătămare gravă.
- Nerespectarea instrucțiunilor detaliate din acest manual va atrage după sine o utilizare periculoasă însoțită de pericole de cădere și/sau de șoc.
- Accidentele care apar ca urmare a unei utilizări care nu respectă instrucțiunile menționate în acest manual nu angajează în niciun fel responsabilitatea producătorului.
- Ambalajele nu sunt jucării, nu îi lăsați pe copii să se joace cu acestea. Nu aruncați ambalajele în natură. Respectați instrucțiunile de reciclare.
- Înainte de asamblare, asigurați-vă că:
  1 - zona în care va fi montat produsul este:
  -plană și orizontală
  -Este situată la cel puțin doi metri de orice obiect, structură sau obstacol (gard viu, copac, frânghie de rufe, cablu electric, ...) care l-ar putea răni pe utilizatorul produsului.
  -suprafața acesteia nu trebuie să fie dură (asfalt, beton...), este preferabil să alegeți o zonă cu gazon sau teren moale (nisip, materiale amortizante...)
  2 - aveți toate șuruburile. Păstrați componentele suplimentare, acestea vă vor putea fi utile în timpul operațiunilor de întreținere ulterioare.
- După asamblare:
  -Reglați (conform schemei Y) elementele balansoare care necesită acest lucru.
  Verificați distanța dintre partea inferioară a aparatului și sol. Această distanță face posibilă asigurarea utilizării terenului de joacă în condiții de siguranță. Dacă sunt mai mici decât cele indicate în figura W, utilizați inelele din plastic pentru a regla înălțimea scaunului. Dacă acest lucru nu este posibil, contactați Serviciul nostru Post-Vânzare (SPV).

INSTRUCȚIUNI DE SIGURANȚĂ PENTRU UTILIZARE

- Avertisment. Acest produs este destinat:
  - pentru uz familial în exterior. Nu este destinat utilizării în spațiile de joacă colectivă, indiferent dacă acestea sunt: private (hoteluri, cabane, camping, cazarmă, unități deschise publicului, ...) sau publice (zone de joacă școlare, grădini sau parcuri ale municipalităților).
  - copiilor de la 3 până la 12 ani cu o greutate maximă de 50 kg. (Cu excepția scaunului pentru bebeluș: destinat în mod exclusiv unui copil de la 6 până la 24 de luni cu greutatea maximă de 15 kg). Această greutate maximă este redusă la 35 kg pentru fiecare scaun în cazul unor elemente balansoare cu scaun dublu (leagăn de tip sus-jos față în față și leagăn dublu).
- Avertisment. Nerecomandată copiilor mai mici de 36 de luni. Elemente balansoare necorespunzătoare. Pericol de cădere.
- Avertisment. A se folosi sub directa supraveghere a unei persoane adulte. Utilizarea acestei jucării trebuie să se desfășoare în mod obligatoriu sub supravegherea unui adult care trebuie să se asigure:
  - că respectivii copii care folosesc jucăria au vârsta și capacitatea necesare pentru a face acest lucru.
  - că nu este decât un singur copil pe fiecare scaun
  - că niciun copil nu se află în zonele de oscilație a elementelor balansoare: pericol de șocuri
  - că niciun copil nu utilizează produsul în mod necorespunzător și/sau în mod periculos: pericole de vătămare gravă.

ÎNTREȚINEREA

- Pentru evitarea situației ca produsul dumneavoastră să prezinte vreun pericol în cursul utilizării sale, vă rugăm să verificați în fiecare lună:
  - Cârligele de suspensie și șarnierele de articulare. Schimbați-le dacă acestea prezintă o uzură mai mare de 10% din grosimea inițială.
  - Indicator al uzurii: de îndată ce partea metalică devine vizibilă, la nivelul inelului de plastic, trebuie neapărat să schimbați toate elementele balansoare.
  - Strângerea fiecărui șurub și a fiecărei piulițe: strângeți-le din nou mai bine dacă este necesar.
  - Rezistența ancorărilor la nivelul solului.
  - Prezența capacelor pe piulițe: dacă acestea lipsesc, înlocuiți-le cu piulițe și/sau capace identice.
  - Starea materialelor plastice (scaune, suporturi pentru picioare...) Schimbați-le dacă sunt crăpate sau găurite.
- Pe perioada iernii și pentru a evita degradările din cauza intemperiilor, depozitați elementele balansoare la adăpost (garaj, pivniță...).
- În funcție de zona geografică (malul mării...), anumite straturi protectoare se pot deteriora. În cazul apariției vreunei pete de rugină pe părțile metalice, tratați-le cu un produs corespunzător. În cazul în care coroziunea continuă să se dezvolte, contactați Serviciul Post-Vânzare (SPV).
- Ungeți toate părțile mobile metalice.
- Dacă elementele balansoare scârțâie, acoperiți cârligele cu un lubrifiant corespunzător sub formă de gel. Nu utilizați unsoare lichidă.
- Supravegheați starea solului pe care este instalat produsul, îndepărtați pietrele și alte obiecte care îi pot vătăma pe utilizatori în cazul căderii.

SERVICIUL POST-VÂNZARE și INFORMAȚII CU PRIVIRE LA STANDARDE
soulet.zendesk.com

Et retrouvez
tous nos produits
sur notre
site internet

www.soulet.com

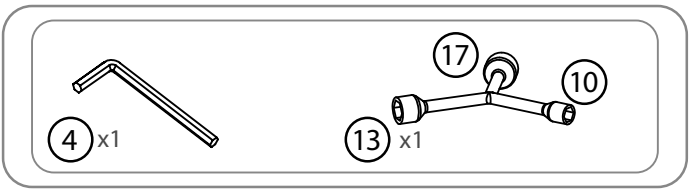
4 x1
17
10
13 x1

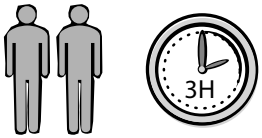
3H

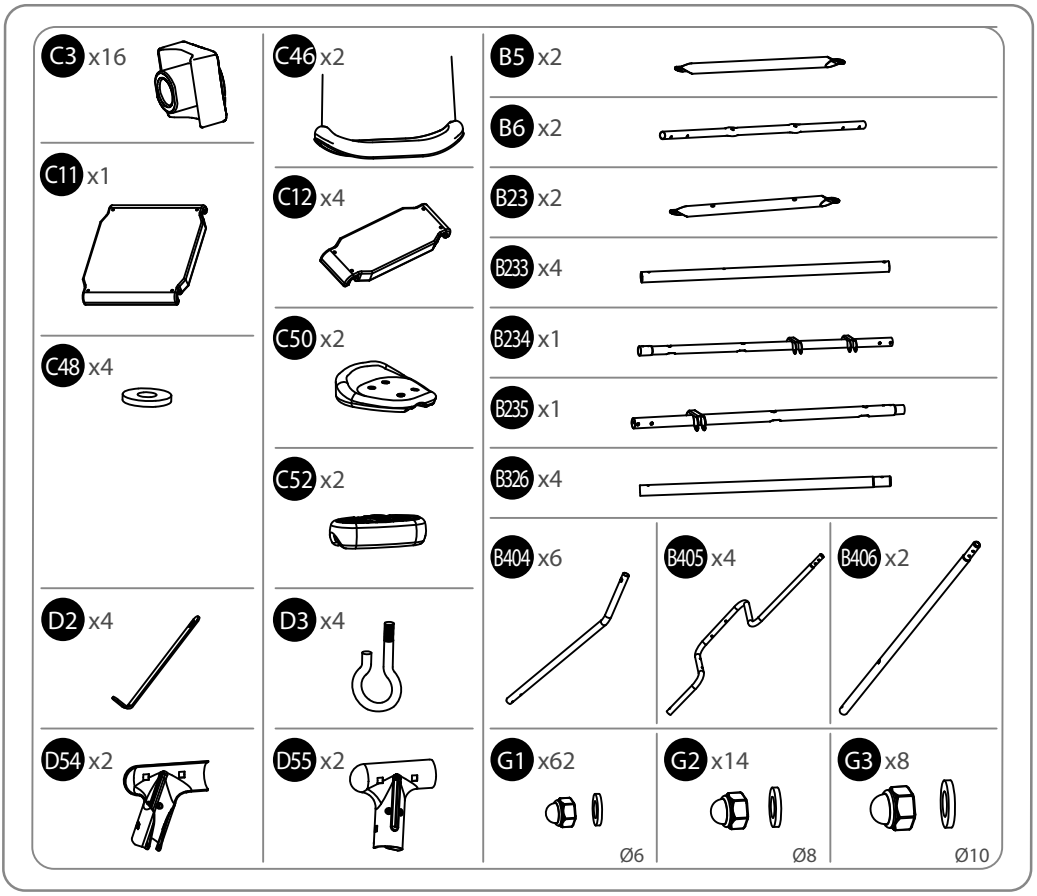
C3 x16
C11 x1
C48 x4
D2 x4
D54 x2
C46 x2
C12 x4
C50 x2
C52 x2
D3 x4
D55 x2
B5 x2
B6 x2
B23 x2
B233 x4
B234 x1
B235 x1
B326 x4
B404 x6
B405 x4
B406 x2
G1 x62
Ø6
G2 x14
Ø8
G3 x8
Ø10

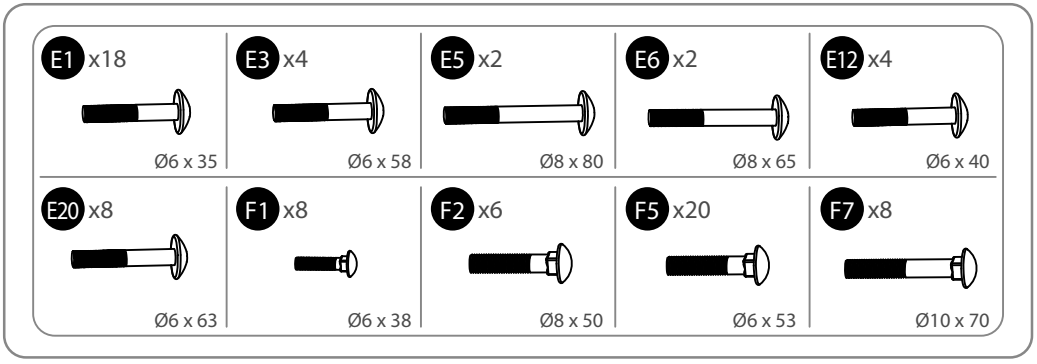
E1 x18
Ø6 x 35
E3 x4
Ø6 x 58
E5 x2
Ø8 x 80
E6 x2
Ø8 x 65
E12 x4
Ø6 x 40
E20 x8
Ø6 x 63
F1 x8
Ø6 x 38
F2 x6
Ø8 x 50
F5 x20
Ø6 x 53
F7 x8
Ø10 x 70

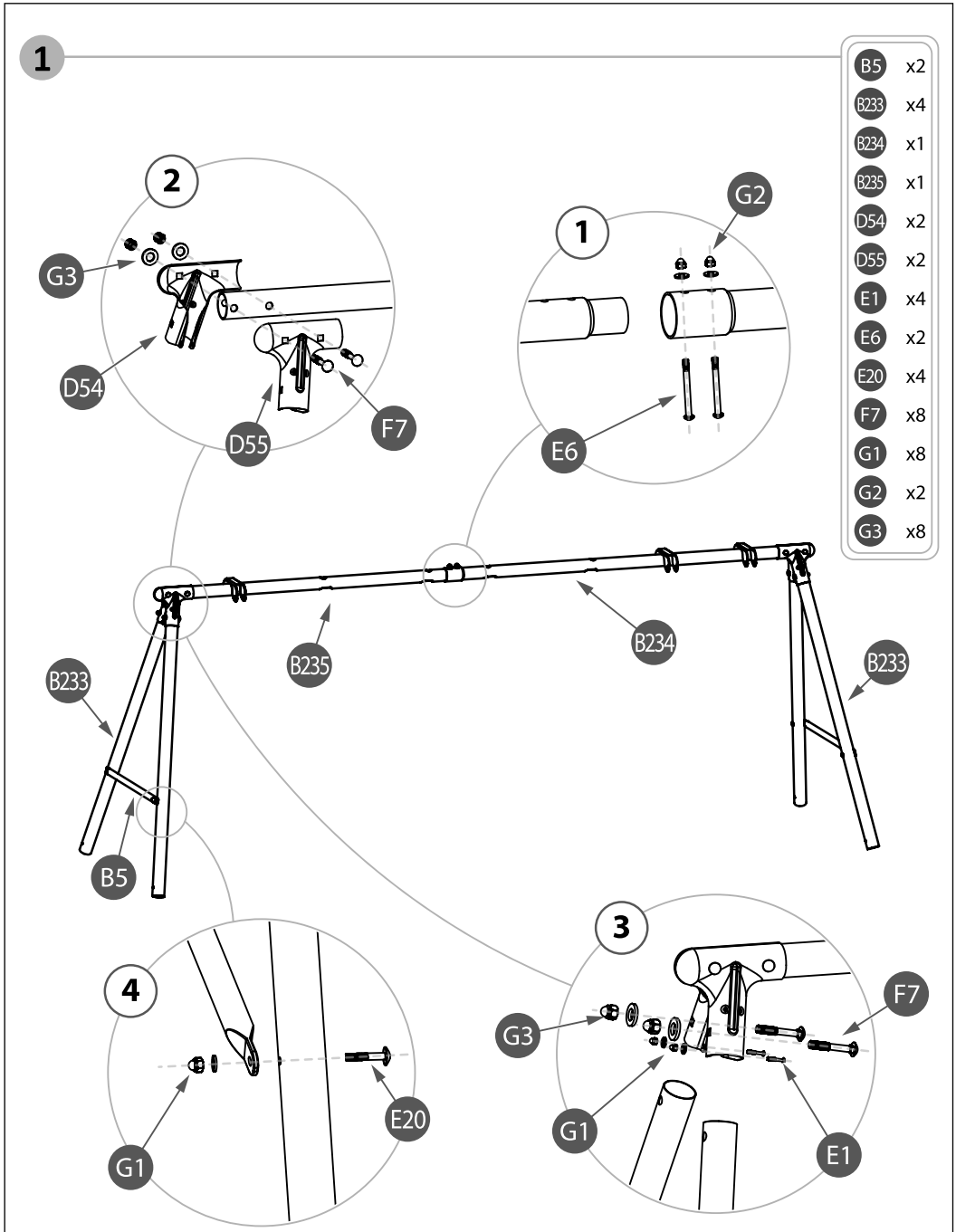
1
B5 x2
B233 x4
B234 x1
B235 x1
D54 x2
D55 x2
E1 x4
E6 x2
E20 x4
F7 x8
G1 x8
G2 x2
G3 x8
2
G3
D54
D55
F7
1
G2
E6
B233
B5
B235
B234
B233
4
G1
E20
3
G3
G1
F7
E1

2

B404	x6
C3	x12
C46	x2
D3	x4
F2	x6
G2	x10

Serrer l'écrou G2,
jusqu'à ce que **x = 35-36mm**

Tighten G2 nut, until **x = 35-36mm**

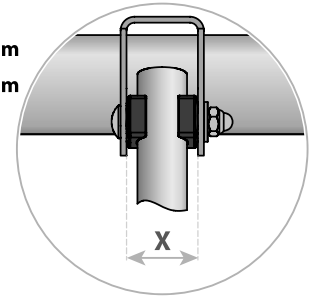

Figure 2

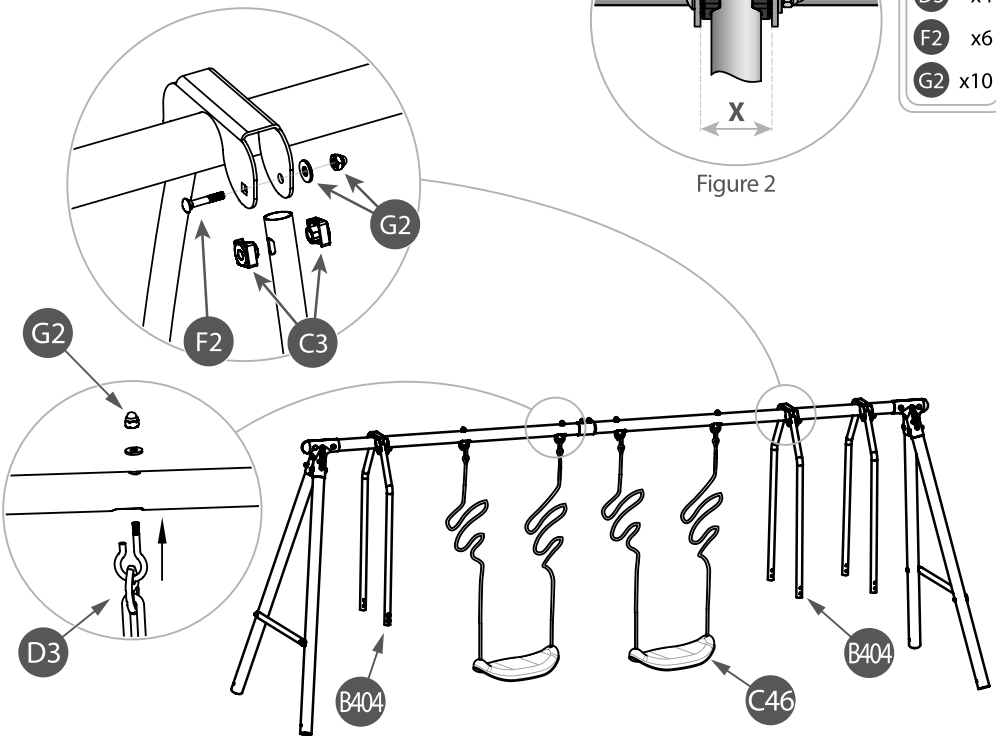

3

B326	x4
E3	x4
G1	x4

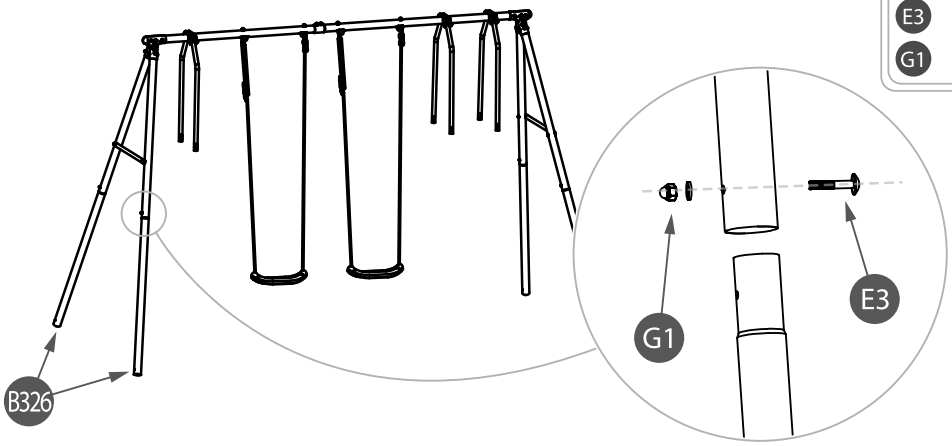

4

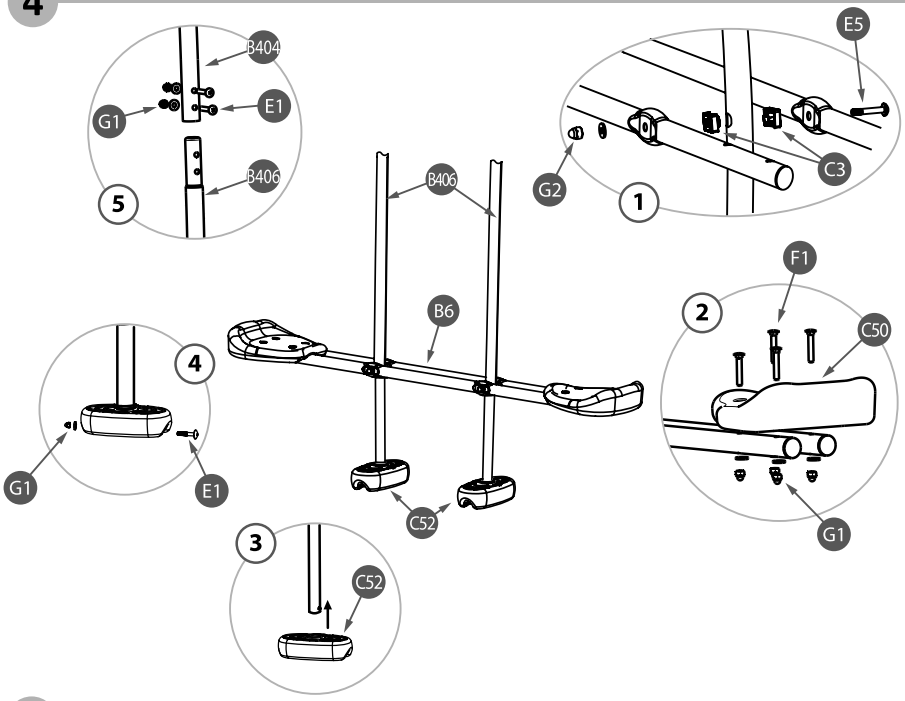

B6	x2
B406	x2
C3	x4
C50	x2
C52	x2
E1	x6
E5	x2
F1	x8
G1	x14
G2	x2

5

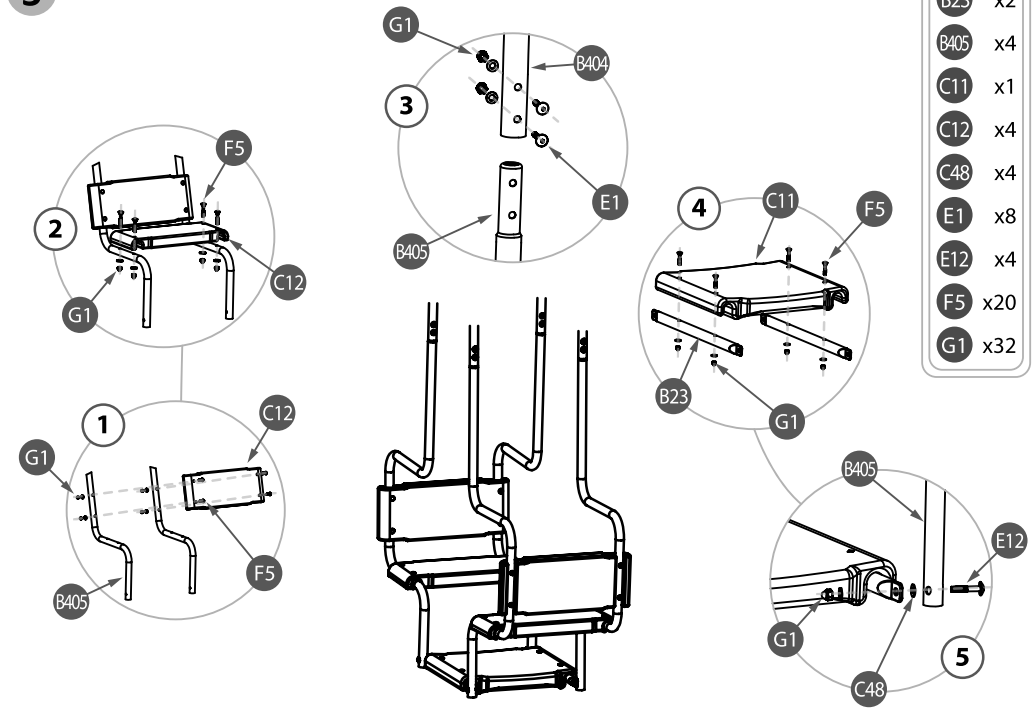

B23	x2
B405	x4
C11	x1
C12	x4
C48	x4
E1	x8
E12	x4
F5	x20
G1	x32

6

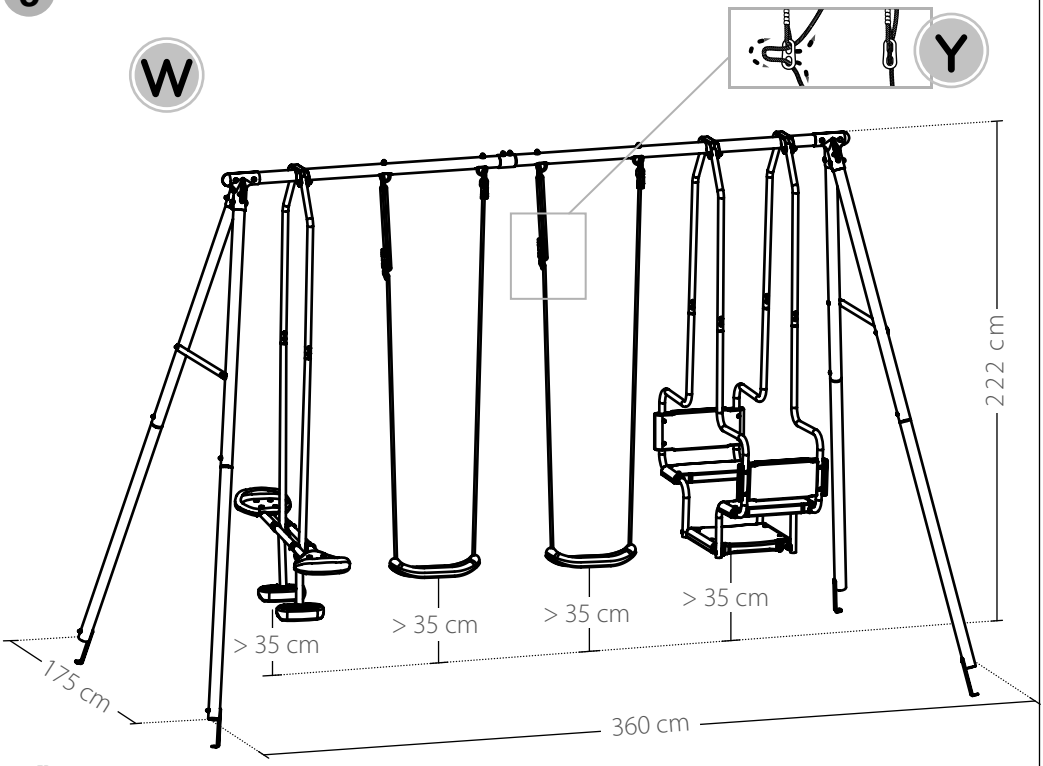

FR -Les cotes ci-dessus sont indicatives, elles peuvent varier selon la méthode de montage.
EN -Above dimensions are indicative, they can varied according to the assembly method.
DE -Die oben angegebenen Maßangaben sind unverbindlich. Sie können je nach Aufbauverfahren abweichen.
ES -Las dimensiones más arriba son indicativas, pueden variar según el método de montaje.
IT -Le dimensioni sono indicative, possono variare secondo il metodo di montaggio.
PT -As dimensões acima são indicativas, podem variar de acordo com o método de montagem.
NL -De hierboven opgegeven afmetingen zijn indicatief, zij kunnen afwijken naargelang de manier van montage.
PL -Powyższe wartości są orientacyjne, mogą się różnić w zależności od metody montażu
HU -A fenti értékelések indikatívak, a szerelési módtól függően változhatnak
SK -Vyššie uvedené rozmery sú orientačné, môžu sa meniť podľa spôsobu montáže.
CZ -Výše uvedené rozměry jsou pouze orientační, mohou se lišit podle způsobu montáže.
HR -Gore navedene dimenzije su indikativne, mogu se razlikovati ovisno o načinu montaže.
EL -Οι παρακάτω διαστάσεις είναι ενδεικτικές, μπορεί να διαφέρουν αναλόγως της μεθόδου εγκατάστασης.
SL -Zgornje mere so okvirne, lahko se razlikujejo glede na način pritrditve.
BG -Горните размери са ориентировъчни, те могат да варират в зависимост от метода на монтажа.
RO -Dimensiunile de mai sus sunt orientative, acestea pot varia în funcție de metoda de montare.

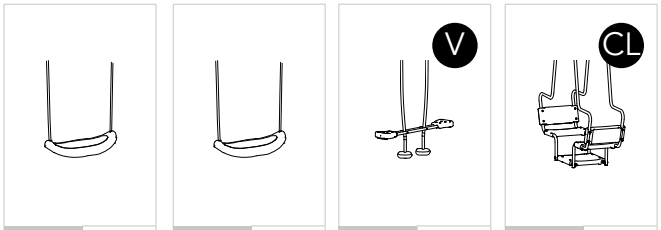

x1	x1	x2	x2
50 kg max	50 kg max	70 kg max (35 kg x 2)	70 kg max (35 kg x 2)

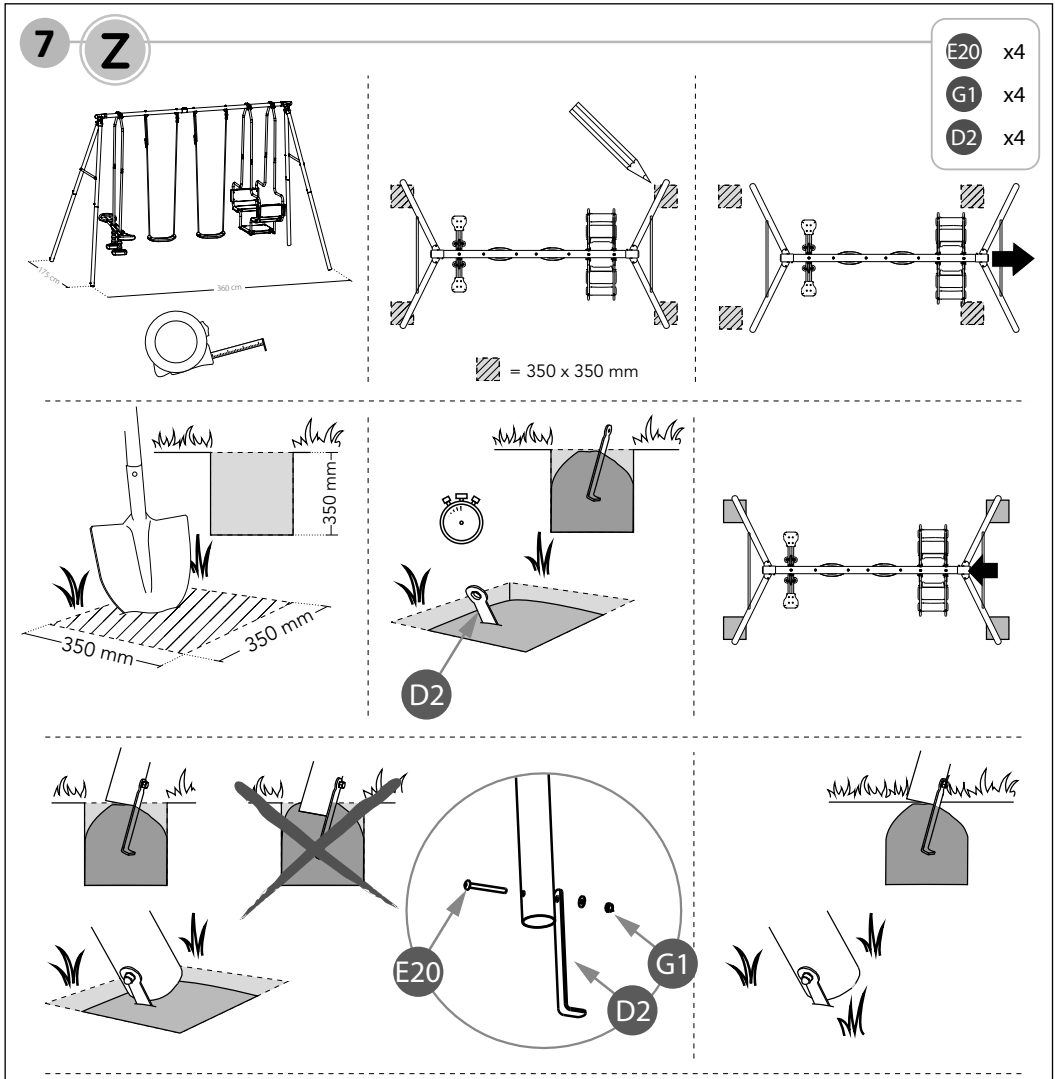

FR - Attendre le séchage complet des plots béton avant de fixer le produit dessus et d'utiliser le produit.
- Vérifier ces ancrages périodiquement.

EN- Wait for complete drying of concrete before screwing legs of the product on anchors and using the product.
- Check regularly every anchoring point.

DE- Wenn der Beton erhärtet ist, die Standfüße an den Bodenankern befestigen. Das Produkt darf erst benutzt werden nachdem der Beton vollkommen ausgehärte ist.
- Die Verankerungen in regelmäßigen Abständen überprüfen.

ES- Esperar el secado completo del sellado antes de atornillar las patas sobre en los anclajes para empotrar, y antes de utilizar el columpio.
- Verificar este fijación periódicamente.

IT- Aspettare che il cemento sia completamente asciutto prima di avvitare i piedi del prodotto ai paletti di fissaggio e utilizzare il prodotto.
- Verificare periodicamente il fissaggio.

PT- Esperar secagem completa da selagem antes de aparafusar os pés sobre as patas de selagem e utilizar o pórtico.
- Verificar esta ancoragem periodicamente.

NL- Als het beton droog is, Vijs de poten van het toestel op de verankeringen eens het beton droog is.
Wacht tot het beton volledig uitgedroogd is, alvorens het product te gebruiken.
- Controleer de verankeringen regelmatig.

PL - Zaczekaj na całkowite wyschnięcie bloków betonowych przed przykręceniem nóżek do kotwy i użyciem produktu.
- Okresowo sprawdzaj kotwy.

HU - Várja meg, hogy a betonblokkok teljesen megszáradjanak, mielőtt rögzítené a horgonyt, és használná a terméket.
- Rendszeresen ellenőrizze a horgonyokat.

SK - Betónové základové bloky je nutné nechať úplne vytvrdnúť, až potom je možné priskrutkovať nohy do kotviacej pätky a výrobok začať používať.
-Kotviace prvky je nutné pravidelne kontrolovať.

CZ - Před zašroubováním patek produktu na kotvy a použitím produktu počkejte na úplné vyschnutí betonu.
- Pravidelně kontrolujte každý kotevní bod.

HR - Pričekajte da se betonski blokovi potpuno osuše prije nego što pričvrstite noge proizvoda na metalne držače i počnete koristiti proizvod.
- Redovito provjeravajte svako mjesto pričvršćivanja.

EL - Περιμένετε μέχρι να στεγνώσουν εντελώς οι τσιμεντόλιθοι πριν βιδώσετε τα πόδια στην στερέωση και χρησιμοποιήσετε το προϊόν.
- Ελέγχετε τις αγκυρώσεις σε τακτά χρονικά διαστήματα.

SL - Preden privijete noge na tesnilni čep in uporabite izdelek, počakajte, da se betonski bloki popolnoma posušijo.
- Redno preverjajte ta sidra.

BG - Изчакайте бетонните блокове да изсъхнат напълно, преди да завиете краката върху циментираната скоба и да използвате продукта.
- Проверявайте периодично устройствата за закрепване.

RO - Așteptați până când blocurile de beton sunt complet uscate înainte de a înșuruba picioarele produsului în suporturile de ancorare și a utiliza produsul.
- Verificați aceste puncte de ancorare în mod periodic.

Soulet

FUN SINCE 1846

N° de lot / Batch N° :

FR

DONNEZ OU RECYCLEZ

ASSOCIATION OU MAGASIN OU LIVRAISON OU DÉCHÈTERIE

Adresses sur quefairedemesdechets.fr